Knowledge and Innovation

omar®

RIMORCHI LEGGERI

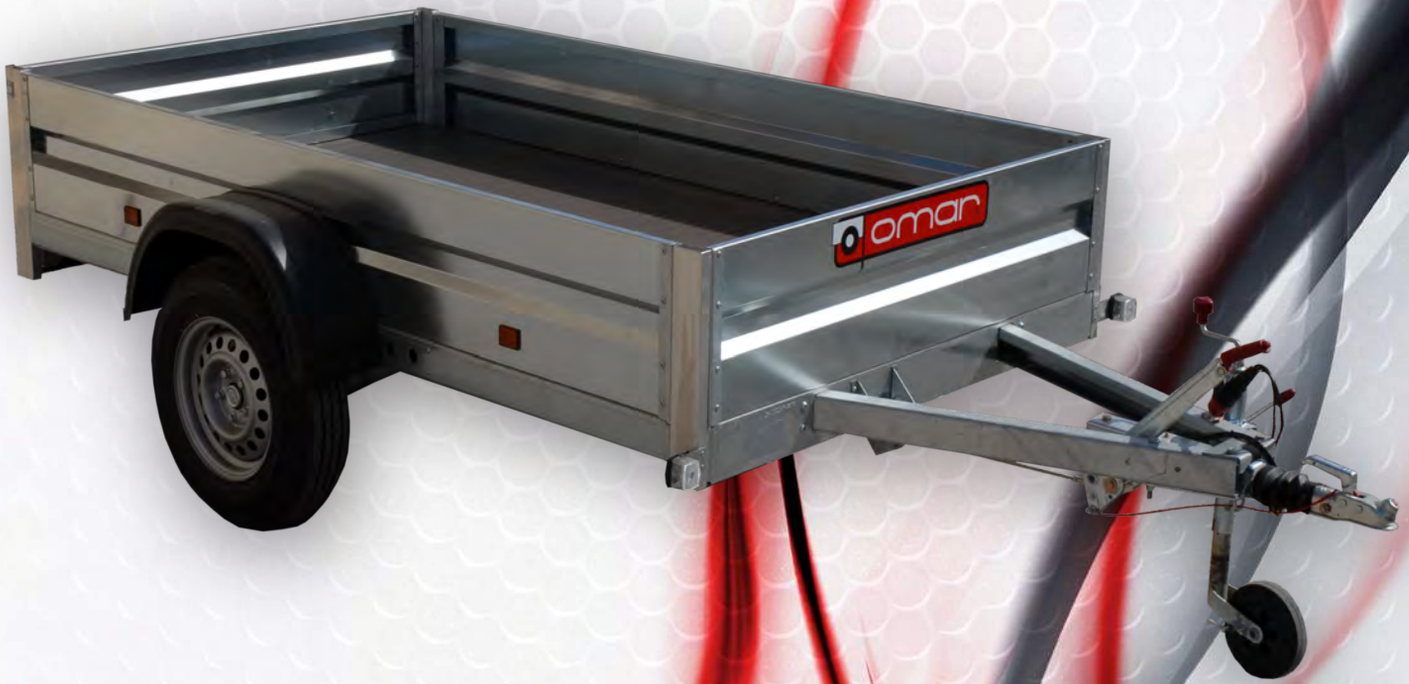

Gennaio 2015

RIMORCHI LEGGERI
LIGHT TRAILERS
REMORQUES LÉGÈRES

I NOSTRI OBIETTIVI DI CRESCITA CI SPINGONO ALLA CONTINUA RICERCA DI NUOVE SFIDE IN NUOVE AREE STRATEGICHE DI BUSINESS. L'ESPERIENZA MATURATA NEGLI ANNI CI HA CONSENTITO DI TRASFERIRE TUTTA LA NOSTRA CONOSCENZA DAL SETTORE DEI VEICOLI "PESANTI" ALLA NUOVA GAMMA DEI VEICOLI "LEGGERI" CHE OGGI SIAMO IN GRADO DI PROPORRE, AL FINE DI RISPONDERE A TUTTE LE ESIGENZE DI TRASPORTO.

OUR GROWTH GOALS LEAD US RESEARCHING FOR NEW CHALLENGES IN NEW STRATEGIC AREAS OF BUSINESS. THE EXPERIENCE GAINED OVER THE YEARS HAS ENABLED US TO TRANSFER ALL OUR KNOWLEDGE ACHIEVED IN THE FIELD OF "HEAVY" VEHICLES INTO THE NEW RANGE OF "LIGHT" VEHICLES THAT TODAY WE ARE ABLE TO OFFER TO OUR CUSTOMERS IN ORDER TO SATISFY ALL TRANSPORT NEEDS.

NOS OBJECTIFS DE CROISSANCE NOUS PRÔNES À LA CONTINUE RECHERCHE DE NOUVEAUX DÉFIS EN NOUVELLES ZONES STRATÉGIQUES DE BUSINESS. L'ESPÉRIENCE MÛRIE DANS LES ANS NOUS A PERMIS DE TRANSFÉRER TOUTES NOS CONNAISSANCES DU SECTEUR DES VÉHICULES "LOURDS" DANS LA NOUVELLE GAMME DES VÉHICULES "LÉGERS" QU'AUJOURD'HUI NOUS SOMMES EN MESURE DE PROPOSER, AU BUT DE SATISFAIRE TOUTES LES EXIGENCES DE TRANSPORT.

LA NOSTRA MISSIONE È QUELLA DI INVESTIRE IN RISORSE E PROFESSIONALITÀ, AL FINE DI PERSEGUIRE LA CONTINUA SODDISFAZIONE DELLA NOSTRA CLIENTELA, RICERCANDO SOLUZIONI TECNOLOGICHE INNOVATIVE NELL'OTTICA DEL MIGLIORAMENTO CONTINUO.

OUR MISSION IS TO INVEST IN RESOURCES AND PROFESSIONALISM IN ORDER TO PURSUE THE CONTINUED SATISFACTION OF OUR CUSTOMERS SEEKING INNOVATIVE TECHNOLOGY SOLUTIONS IN THE PERSPECTIVE OF CONTINUOUS IMPROVEMENT.

NOTRE MISSION EST CELLE D'INVESTIR DANS LES RESSOURCES ET LE PROFESSIONNALISME, EN VUE DE POURSUIVRE LA CONTINUE SATISFACTION DE NOS CLIENTS, EN RECHERCHANT DES SOLUTIONS TECHNOLOGIQUES INNOVANTES EN VUE DE L'AMÉLIORATION CONTINUE.

PRODUTTORI DI VEICOLI STANDARD & SPECIALI:
GRANVOLUME/CARROZZERIE/RIMORCHI
SEMIRIMORCHI/CASSE MOBILI

MANUFACTURERS OF STANDARD & SPECIAL VEHICLES:
HIGH VOLUME / BODYWORKS / TRAILERS
SEMI-TRAILERS / SWAP BODIES

CONSTRUCTEURS DE VEHICULES STANDARD ET SPECIAUX:
GRAN VOLUME / CARROSSERIES / REMORQUES /
SEMI-REMORQUES / CAISSES MOBILES

DA OLTRE 50 ANNI COSTRUTTORE DI RIMORCHI
FOR OVER 50 YEARS MANUFACTURER OF TRAILERS
DEPUIS 50 ANS CONSTRUCTEUR DE REMORQUES

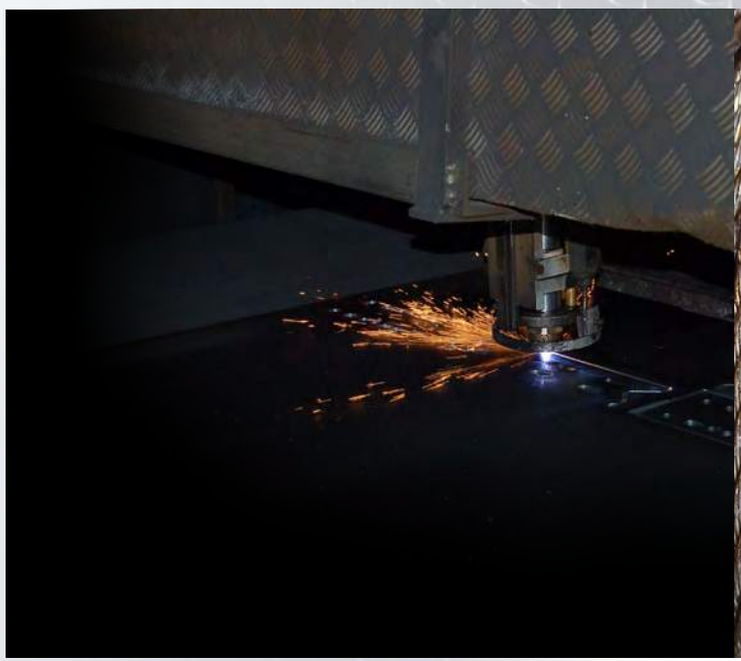

RIMORCHIO MONO-ASSE TRASPORTO COSE

SINGLE AXLE GENERAL DUTY TRAILER

REMORQUE SIMPLE-ESSIEU UTILISATION OCCASIONELLE

A RICHIESTA COPERTURA INCERNIERATA IN ABS
ABS HINGED COVERING UPON REQUEST
SUR DEMANDE: CAPOT ABS CHARNIÈREÉ

(*) NOTA: PUO' ESSERE COLLAUDATO COME APPENDICE DI CLASSE "A"
(*) NOTE: IT CAN BE TESTED AS "A" CLASS APPENDIX
(*) NOTE: IL PEUT ÊTRE RÉCEPTIONÉ COMME APPENDIX DE CLASSE "A"

MODELLO MODEL MODÈLE	LUNGHEZZA TOTALE (MM) TOTAL LENGTH LONGUEUR TOTAL	LARGHEZZA (MM) WIDTH LARGEUR	DIMENSIONI UTILI VANO DI CARICO (MM) LOADING PLATFORM WORKING DIMENSIONS DIMENSIONS UTILES VAINES DE CHARGE	PESO TOTALE (KG) TOTAL WEIGHT POIDS TOTAL	TARA (KG) TARE TAIRE	PORTATA UTILE (KG) PAYLOAD PORTÉE UTILE	FRENATURA BRAKING FREINAGE	RUOTE TIRES PNEUS
L1 CS 15 03 /U	2.000	1.200	1.440 x 1.140 x 350	300	125	175	NO	145-10"
L1 CS 15 03				300	130	170	SI	145-10"
L1 CS 15 04 /U	2.500	1.200		400	135	265	NO	145-10"
L1 CS 15 04				400	140	260	SI	145-10"
L1 CS 15 06 /U	2.440	1.150	1.430 x 1.090 x 350	600	175	425	NO	155-70 R13"
L1 CS 15 07				750	180	570	SI	155-70 R13"

RIMORCHIO MONO-ASSE TRASPORTO COSE

SINGLE AXLE GENERAL DUTY TRAILER

REMORQUE SIMPLE-ESSIEU UTILISATION OCCASIONELLE

A RICHIESTA COPERTURA INCERNIERATA IN ABS
ABS HINGED COVERING UPON REQUEST
SUR DEMANDE: CAPOT ABS CHARNIÈREÉ

(*) NOTA: PUO' ESSERE COLLAUDATO COME APPENDICE DI CLASSE "B"
(*) NOTE: IT CAN BE TESTED AS "B" CLASS APPENDIX
(*) NOTE: IL PEUT ÊTRE RÉCEPTIONÉ COMME APPENDIX DE CLASSE "B"

MODELLO MODEL MODÈLE	LUNGHEZZA TOTALE (MM) TOTAL LENGTH LONGUEUR TOTAL	LARGHEZZA (MM) WIDTH LARGEUR	DIMENSIONI UTILI VANO DI CARICO (MM) LOADING PLATFORM WORKING DIMENSIONS DIMENSIONS UTILES VAINES DE CHARGE	PESO TOTALE (KG) TOTAL WEIGHT POIDS TOTAL	TARA (KG) TARE TARE	PORTATA UTILE (KG) PAYLOAD PORTÉE UTILE	FRENATURA BRAKING FREINAGE	RUOTE TIRES PNEUS
L1 CS 17 04 /U	2.500	1.500	1.690 x 1.440 x 350	450	145	305	NO	145-10"
L1 CS 17 04				450	150	300	SI	145-10"
L1 CS 17 06 /U				600	150	450	NO	145-10"
L1 CS 17 06				600	155	445	SI	145-10"
L1 CS 19 04 /U	3.120	1.500	1.900 x 1.440 x 350	450	155	295	NO	145-10"
L1 CS 19 04				450	160	290	SI	145-10"
L1 CS 19 06 /U				600	160	440	NO	145-10"
L1 CS 19 06				600	165	435	SI	145-10"

RIMORCHIO BASCULANTE MONO-ASSE PER TRASPORTO COSE CON PIANALE RIBASSATO

SINGLE AXLE LOW-BED BALANCING GENERAL DUTY TRAILER

REMORQUE BASCULANTE SIMPLE ESSIEU AVEC PLANCHER BAS POUR UTILISATION OCCASIONELLE

NOTA: SI PUO' RICHIEDERE LA VERSIONE CHIUSA, SIA CON FURGONATURA IN ALLUMINIO CHE CON CENTINA CON TELO IN PVC
NOTE: UPON REQUEST AVAILABLE ON ENCLOSED VERSION, BOTH IN ALUMINIUM BOX VAN AND CURTAINSIDER WITH PVC TARPAULIN
NOTE: DISPONIBLE EN VERSION COUVERTE SOIT AVEC FOURGON EN ALUMINIUM QUE AVEC BÂCHE ET RIDEAU EN PVC

MODELLO MODEL MODÈLE	LUNGHEZZA TOTALE (MM) TOTAL LENGTH LONGUEUR TOTAL	LARGHEZZA (MM) WIDTH LARGEUR	DIMENSIONI UTILI VANO DI CARICO (MM) LOADING PLATFORM WORKING DIMENSIONS DIMENSIONS UTILES VAINES DE CHARGE	PESO TOTALE (KG) TOTAL WEIGHT POIDS TOTAL	TARA (KG) TARE TARE	PORTATA UTILE (KG) PAYLOAD PORTÉE UTILE	FRENATURA BRAKING FREINAGE	RUOTE TIRES PNEUS
L1 CE 26 07 /B U	3.790	2.020	2.560 x 1.480 x 350	750	260	490	NO	185/70 R13"
L1 CE 26 07 /B				750	280	470	SI	185/70 R13"
L2 CE 26 10 /B	3.790	2.020	2.560 x 1.480 x 350	1.000	280	720	SI	185/70 R13"
L2 CE 26 12 /B				1.200	280	920	SI	185 R14"C
L2 CE 26 13 /B				1.300	300	1000	SI	185 R14"C
L2 CE 26 15 /B				1.500	300	1200	SI	185 R14"C
L2 CE 26 18 /B				1.800	300	1500	SI	195 R14"C

RIMORCHIO MONO-ASSE TRASPORTO COSE CON PIANALE RIBASSATO

SINGLE AXLE GENERAL DUTY LOWERED PLATFORM TRAILER

REMORQUE SIMPLE-ESSIEU UTILISATION OCCASIONELLE AVEC PLANCHER BAS

(*) A RICHIESTA VERSIONE CON TIMONE AD ALTEZZA VARIABILE
(*) UPON REQUEST: DRAWBAR ADJUSTABLE IN HEIGHT
(*) SUR DEMANDE: TIMON AVEC HAUTEUR VARIABLE

NOTA: SI PUO' RICHIEDERE LA VERSIONE CHIUSA, SIA CON FURGONATURA IN ALLUMINIO CHE CON CENTINA CON TELO IN PVC
NOTE: UPON REQUEST AVAILABLE ON ENCLOSED VERSION, BOTH IN ALUMINIUM BOX VAN AND CURTAINSIDER WITH PVC TARPAULIN
NOTE: DISPONIBLE EN VERSION COUVERTE SOIT AVEC FOURGON EN ALUMINIUM QUE AVEC BÂCHE ET RIDEAU EN PVC

MODELLO MODEL MODÈLE	LUNGHEZZA TOTALE (MM) TOTAL LENGTH LONGUEUR TOTAL	LARGHEZZA (MM) WIDTH LARGEUR	DIMENSIONI UTILI VANO DI CARICO (MM) LOADING PLATFORM WORKING DIMENSIONS DIMENSIONS UTILES VAINES DE CHARGE	PESO TOTALE (KG) TOTAL WEIGHT POIDS TOTAL	TARA (KG) TARE TARE	PORTATA UTILE (KG) PAYLOAD PORTÉE UTILE	FRENATURA BRAKING FREINAGE	RUOTE TIRES PNEUS
L1 CE 33 07 /U	4.470	2.020	3.240 x 1.480 x 350	750	280	470	NO	185/70 R13"
L1 CE 33 07				750	290	460	SI	185/70 R13"
L2 CE 33 10	4.470	2.020	3.240 x 1.480 x 350	1.000	290	710	SI	185/70R13"
L2 CE 33 12				1.200	310	890	SI	185 R14"C
L2 CE 33 13 *				1.300	320	980	SI	185 R14"C
L2 CE 33 15 *				1.500	320	1180	SI	185 R14"C
L2 CE 33 18				1.800	340	1460	SI	195 R14"C

RIMORCHIO MONO-ASSE TRASPORTO COSE CON PIANALE RIBASSATO

SINGLE AXLE GENERAL DUTY LOW-BED PLATFORM TRAILER

REMORQUE SIMPLE-ESSIEU UTILISATION OCCASIONELLE AVEC PLANCHER BAS

NOTA: SI PUO' RICHIEDERE LA VERSIONE CHIUSA, SIA CON FURGONATURA IN ALLUMINIO CHE CON CENTINA CON TELO IN PVC
NOTE: UPON REQUEST AVAILABLE ON ENCLOSED VERSION, BOTH IN ALUMINIUM BOX VAN AND CURTAINSIDER WITH PVC TARPAULIN
NOTE: DISPONIBLE EN VERSION COUVERTE SOIT AVEC FOURGON EN ALUMINIUM QUE AVEC BÂCHE ET RIDEAU EN PVC

(*) A RICHIESTA VERSIONE CON TIMONE AD ALTEZZA VARIABILE
(*) UPON REQUEST: DRAWBAR ADJUSTABLE IN HEIGHT
(*) SUR DEMANDE: TIMON AVEC HAUTEUR VARIABLE

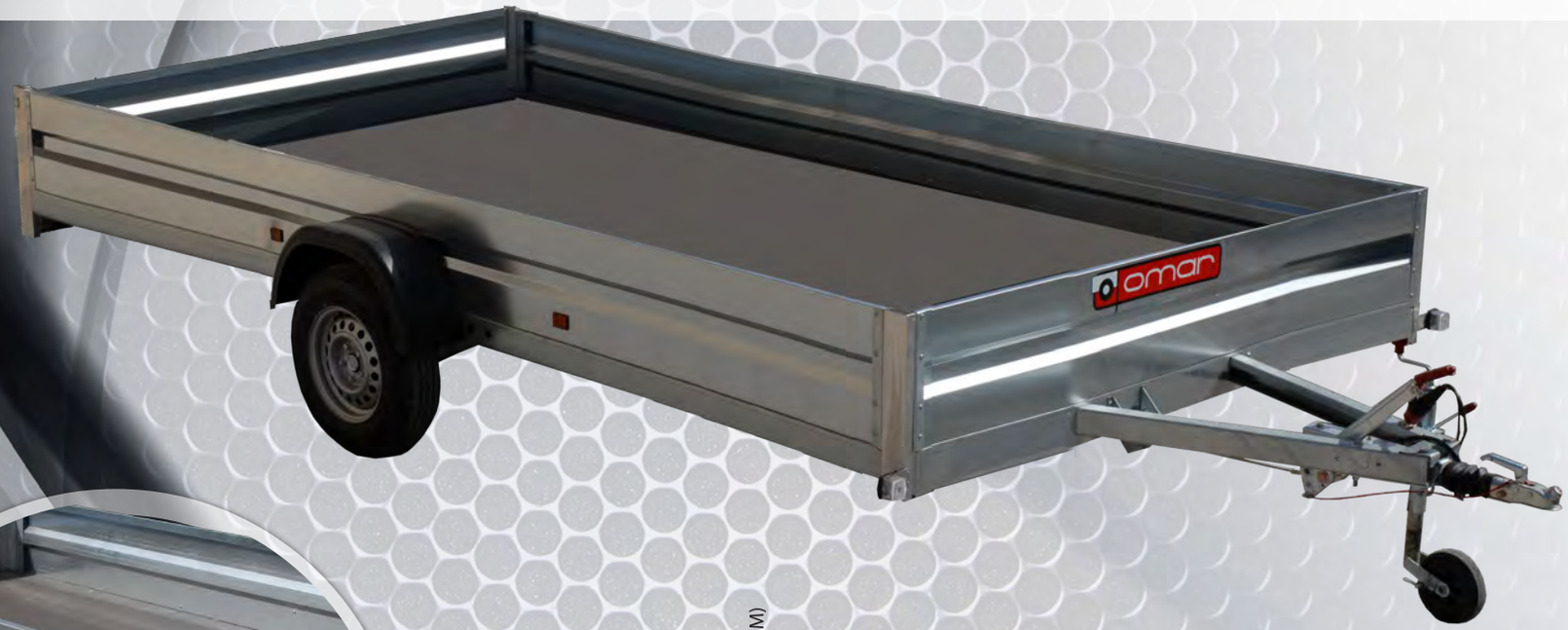

MODELLO MODEL MODÈLE	LUNGHEZZA TOTALE (MM) TOTAL LENGTH LONGUEUR TOTAL	LARGHEZZA (MM) WIDTH LARGEUR	DIMENSIONI UTILI VANO DI CARICO (MM) LOADING PLATFORM WORKING DIMENSIONS DIMENSIONS UTILES VAINES DE CHARGE	PESO TOTALE (KG) TOTAL WEIGHT POIDS TOTAL	TARA (KG) TARE TARE	PORTATA UTILE (KG) PAYLOAD PORTÉE UTILE	FRENATURA BRAKING FREINAGE	RUOTE TIRES PNEUS
L2 CE 42 10				1.000	340	660	SI	185 R14"C
L2 CE 42 12				1.200	380	820	SI	185 R14"C
L2 CE 42 13 *	5.370	2.230	4.140 x 1.690 x 350	1.300	380	920	SI	185 R14"C
L2 CE 42 15 *				1.500	400	1.100	SI	185 R14"C
L2 CE 42 18				1.800	400	1.400	SI	195 R14"C

RIMORCHIO MONO-ASSE TRASPORTO COSE CON RUOTE SOTTO IL PIANALE

SINGLE AXLE GENERAL DUTY WITH WHEELS UNDER THE CHASSIS

REMORQUE SIMPLE-ESSIEU UTILISATION OCCASIONELLE AVEC ROUES SOUS LE CHÂSSIS

(*) A RICHIESTA VERSIONE CON TIMONE AD ALTEZZA VARIABILE
(*) UPON REQUEST: DRAWBAR ADJUSTABLE IN HEIGHT
(*) SUR DEMANDE: TIMON AVEC HAUTEUR VARIABLE

NOTA(2): VERSIONI CON CASSONE DI LARGHEZZA MAGGIORATA (2080 mm)
NOTE (2): VERSIONS WITH DROPSIDES, EXTENDED WIDTH (2080 mm)
NOTE (2): VERSION AVEC LARGEUR MAJORÉE (2080 mm)

NOTA: SI PUO' RICHIEDERE LA VERSIONE CHIUSA, SIA CON FURGONATURA IN ALLUMINIO CHE CON CENTINA CON TELO IN PVC
NOTE: UPON REQUEST AVAILABLE ON ENCLOSED VERSION, BOTH IN ALUMINIUM BOX VAN AND CURTAINSIDER WITH PVC TARPAULIN
NOTE: DISPONIBLE EN VERSION COUVERTE SOIT AVEC FOURGON EN ALUMINIUM QUE AVEC BÂCHE ET RIDEAU EN PVC

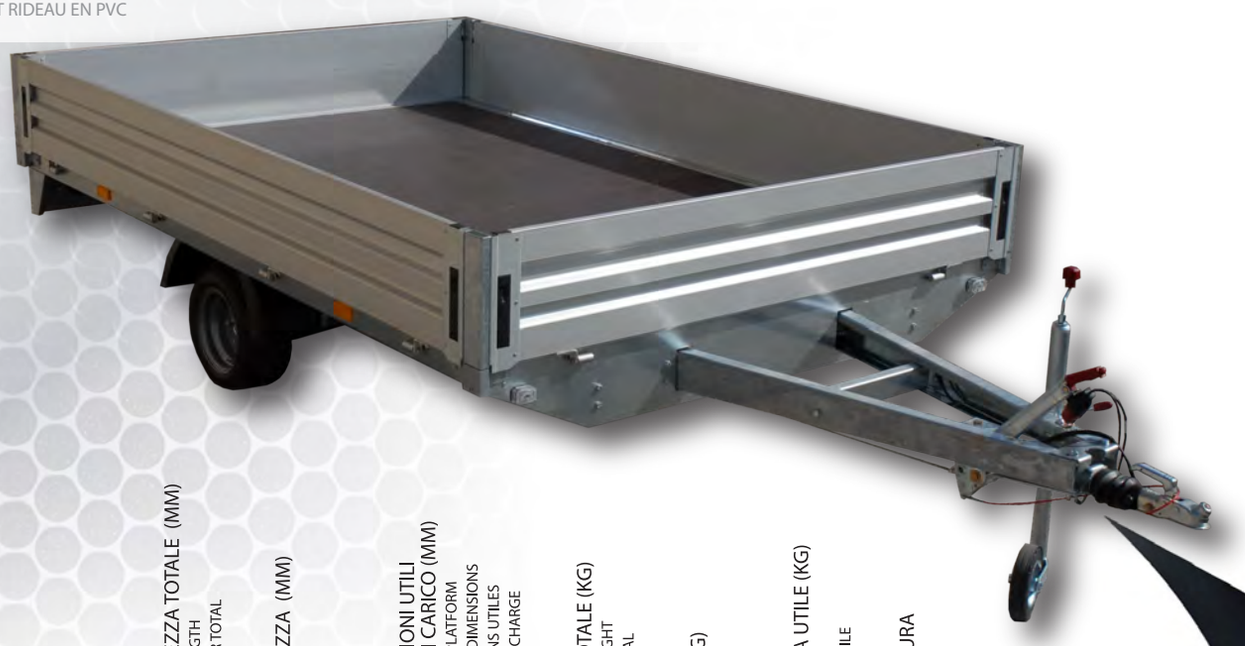

MODELLO MODEL MODÈLE	LUNGHEZZA TOTALE (MM) TOTAL LENGTH LONGUEUR TOTAL	LARGHEZZA (MM) WIDTH LARGEUR	DIMENSIONI UTILI VANO DI CARICO (MM) LOADING PLATFORM WORKING DIMENSIONS DIMENSIONS UTILES VAINES DE CHARGE	PESO TOTALE (KG) TOTAL WEIGHT POIDS TOTAL	TARA (KG) TARE TARE	PORTATA UTILE (KG) PAYLOAD PORTÉE UTILE	FRENATURA BRAKING FREINAGE	RUOTE TIRES PNEUS
L1 CS 26 07 /U	4.020	1.750	2.560 x 1.690 x 350	750	350	400	NO	195/50B10"
L1 CS 26 07				750	360	390	SI	195/50B10"
L1 CS 31 07/U	4.500	1.750	3.040 x 1.690 x 350	750	390	360	NO	195/50 B10"
L1 CS 31 07				750	395	355	SI	195/50 B10"
L2 CS 31 10	4.500	1.750	3.040 x 1.690 x 350	1.000	400	600	SI	195/50 B10"
L2 CS 31 12				1.200	400	800	SI	195/50 B10"
L2 CS 31 13 *				1.300	400	900	SI	195/50 B10"
L2 CS 31 15 *				1.500	415	1.085	SI	195/50 B10"
L2 CS 31 18 *				1.800	430	1.370	SI	195/50 R13"C

RIMORCHIO BI-ASSE TRASPORTO COSE CON RUOTE SOTTO IL PIANALE

TWIN AXLE GENERAL DUTY TRAILER WITH WHEELS UNDER THE CHASSIS

REMORQUE DOUBLE ESSIEU UTILISATION OCCASIONELLE AVEC ROUES SOUS LE CHÂSSIS

(*) E' DISPONIBILE LA VERSIONE CON CASSONE RIBALTABILE TRI-LATERALE IDRAULICAMENTE
(*) AVAILABLE WITH DROPSIDES TRI-LATERAL HYDRAULIC TIPPER VERSION
(*) VERSION DISPONIBLE AVEC CAISSE BENNE TRILATÉRALE HYDRAULIQUE

NOTA: DALLA VERSIONE 1600 KG E' POSSIBILE RICHIEDERE IL TIMONE AD ALTEZZA VARIABILE
NOTE: STARTING FROM 1600 KG VERSION IT IS AVAILABLE THE DRAWBAR ADJUSTABLE IN HEIGHT
NOTE: À PARTIR DE LA VERSION 1600 KG EST DISPONIBLE LE TIMON AVEC HAUTEUR VARIABLE

NOTA (2): DALLA VERSIONE 1600 KG E' POSSIBILE RICHIEDERE IL CASSONE DI LARGHEZZA MAGGIORATA (2.080 mm oppure 2.450 mm)
NOTE (2): STARTING FROM 1600 KG IT IS AVAILABLE THE DROPSIDES VERSION WITH EXTENDED WIDTH (2.080 mm or 2.450 mm)
NOTE (2): À PARTIR DE LA VERSION 1600 KG EST DISPONIBLE LA VERSION CAISSE AVEC LARGEUR MAJORÉE (2.080 mm / 2.450 mm)

NOTA (3): SI PUO' RICHIEDERE LA VERSIONE CHIUSA, SIA CON FURGONATURA IN ALLUMINIO CHE CON CENTINA CON TELO IN PVC
NOTE (3): AVAILABLE ALSO ON ENCLOSED VERSION BOTH WITH ALUMINIUM BOX VAN AND CURTAINSIDER WITH PVC TARPAULIN
NOTE(3): DISPONIBLE EN VERSION COUVERTE SOIT AVEC FOURGON EN ALUMINIUM QUE AVEC BÂCHE ET RIDEAU EN PVC

MODELLO MODEL MODÈLE	LUNGHEZZA TOTALE (MM) TOTAL LENGTH LONGUEUR TOTAL	LARGHEZZA (MM) WIDTH LARGEUR	DIMENSIONI UTILI VANO DI CARICO (MM) LOADING PLATFORM WORKING DIMENSIONS DIMENSIONS UTILES VAINES DE CHARGE	PESO TOTALE (KG) TOTAL WEIGHT POIDS TOTAL	TARA (KG) TARE TARE	PORTATA UTILE (KG) PAYLOAD PORTÉE UTILE	FRENATURA BRAKING FREINAGE	RUOTE TIRES PNEUS
L2 CT 31 10				1.000	400	600	SI	145-10"
L2 CT 31 12				1.250	420	830	SI	145-10"
L2 CT 31 16				1.600	450	1.150	SI	195/50 B10"
L2 CT 31 18				1.800	450	1.350	SI	195/50 B10"
L2 CT 31 20				2.000	480	1.520	SI	195/50 B10"
L2 CT 31 22	4.500	1.820	3.040 x 1.760 x 350	2.250	480	1.770	SI	195/50 B10"
L2 CT 31 25 *				2.500	500	2.000	SI	195/50 B10"
L2 CT 31 28 *				2.800	550	2.250	SI	195/50 B10"
L2 CT 31 30 *				3.000	550	2.450	SI	195/50 B10"
L2 CT 31 35 *				3.490	550	2.940	SI	195/50 R13"C

RIMORCHIO BI-ASSE TRASPORTO COSE CON RUOTE SOTTO IL PIANALE

TWIN AXLE GENERAL DUTY TRAILER WITH WHEELS UNDER THE CHASSIS

REMORQUE DOUBLE ESSIEU UTILISATION OCCASIONELLE AVEC ROUES SOUS LE CHÂSSIS

(*) E' DISPONIBILE LA VERSIONE CON CASSONE RIBALTABILE TRI-LATERALE IDRAULICAMENTE
(*) AVAILABLE WITH DROPSIDES TRI-LATERAL HYDRAULIC TIPPER VERSION
(*) VERSION DISPONIBLE AVEC CAISSE BENNE TRILATÉRALE HYDRAULIQUE

NOTA: A RICHIESTA VERSIONE CON TIMONE AD ALTEZZA VARIABILE
NOTE: AVAILABLE THE DRAWBAR ADJUSTABLE IN HEIGHT UPON REQUEST
NOTE: TIMON AVEC HAUTEUR VARIABLE

NOTA(2): VERSIONI CON CASSONE DI LARGHEZZA MAGGIORATA (2450 mm)
NOTE (2): AVAILABLE ON DROPSIDES VERSION WITH EXTENDED WIDTH (2450 mm)
NOTE (2): DISPONIBLE LA VERSION CAISSE AVEC LARGEUR MAJORÉE (2450 mm)

NOTA (3): SI PUO' RICHIEDERE LA VERSIONE CHIUSA, SIA CON FURGONATURA IN ALLUMINIO CHE CON CENTINA CON TELO IN PVC
NOTE (3): AVAILABLE ALSO ON ENCLOSED VERSION BOTH WITH ALUMINIUM BOX VAN AND CURTAINSIDER WITH PVC TARPAULIN
NOTE (3): DISPONIBLE EN VERSION COUVERTE SOIT AVEC FOURGON EN ALUMINIUM QUE AVEC BÂCHE ET RIDEAU EN PVC

MODELLO MODEL MODÈLE	LUNGHEZZA TOTALE (MM) TOTAL LENGTH LONGUEUR TOTAL	LARGHEZZA (MM) WIDTH LARGEUR	DIMENSIONI UTILI VANO DI CARICO (MM) LOADING PLATFORM WORKING DIMENSIONS DIMENSIONS UTILES VAINES DE CHARGE	PESO TOTALE (KG) TOTAL WEIGHT POIDS TOTAL	TARA (KG) TARE TARE	PORTATA UTILE (KG) PAYLOAD PORTÉE UTILE	FRENATURA BRAKING FREINAGE	RUOTE TIRES PNEUS
L2 CT 45 16	5.900	2.080	4.450 x 2.020 x 350	1.600	600	1.000	SI	195/50 B10"
L2 CT 45 18				1.800	600	1.200	SI	195/50 B10"
L2 CT 45 20				2.000	600	1.400	SI	195/50 B10"
L2 CT 45 22				2.250	650	1.600	SI	195/50 B10"
L2 CT 45 25 *				2.500	650	1.850	SI	195/50 B10"
L2 CT 45 28 *				2.800	700	2.100	SI	195/50 B10"
L2 CT 45 30 *				3.000	700	2.300	SI	195/50 B10"
L2 CT 45 35 *				3.490	720	2.770	SI	195/50 R13"C

RIMORCHIO BI-ASSE TRASPORTO COSE CON RUOTE SOTTO IL PIANALE

TWIN AXLE GENERAL DUTY TRAILER WITH WHEELS UNDER THE CHASSIS

REMORQUE DOUBLE ESSIEU UTILISATION OCCASIONELLE AVEC ROUES SOUS LE CHÂSSIS

NOTA: A RICHIESTA VERSIONE CON TIMONE AD ALTEZZA VARIABILE
NOTE: AVAILABLE WITH DRAWBAR ADJUSTABLE IN HEIGHT UPON REQUEST
NOTE: SUR DEMANDE: TIMON AVEC HAUTEUR VARIABLE

NOTA(2): VERSIONI CON CASSONE DI LARGHEZZA MAGGIORATA (2450 mm)
NOTE (2): AVAILABLE ON DROPSIDES VERSION WITH EXTENDED WIDTH (2450 mm)
Note (2): DISPONIBLE LA VERSION CAISSE AVEC LARGEUR MAJORÉE (2450 mm)

NOTA (3): SI PUO' RICHIEDERE LA VERSIONE CHIUSA, SIA CON FURGONATURA IN ALLUMINIO CHE CON CENTINA CON TELO IN PVC
NOTE (3): AVAILABLE ALSO ON ENCLOSED VERSION BOTH WITH ALUMINIUM BOX VAN AND CURTAINSIDER WITH PVC TARPAULIN
NOTE(3): DISPONIBLE EN VERSION COUVERTE SOIT AVEC FOURGON EN ALUMINIUM QUE AVEC BÂCHE ET RIDEAU EN PVC

MODELLO MODEL MODÈLE	LUNGHEZZA TOTALE (MM) TOTAL LENGTH LONGUEUR TOTAL	LARGHEZZA (MM) WIDTH LARGEUR	DIMENSIONI UTILI VANO DI CARICO (MM) LOADING PLATFORM WORKING DIMENSIONS DIMENSIONS UTILES VAINES DE CHARGE	PESO TOTALE (KG) TOTAL WEIGHT POIDS TOTAL	TARA (KG) TARE TARE	PORTATA UTILE (KG) PAYLOAD PORTÉE UTILE	FRENATURA BRAKING FREINAGE	RUOTE TIRES PNEUS
L2 CT 51 25	6.500	2.080	5.040 x 2.020 x 350	2.500	700	1.800	SI	195/50 B10"
L2 CT 51 28				2.800	800	2.000	SI	195/50 B10"
L2 CT 51 30				3.000	800	2.200	SI	195/50 B10"
L2 CT 51 35				3.490	800	2.690	SI	195/50 R13"C
L2 CT 61 25	7.500	2.080	6.040 x 2.020 x 350	2.500	800	1.700	SI	195/50 B10"
L2 CT 61 28				2.800	900	1.900	SI	195/50 B10"
L2 CT 61 30				3.000	900	2.100	SI	195/50 B10"
L2 CT 61 35				3.490	900	2.590	SI	195/50 R13"C

RIMORCHIO TRASPORTO CANI A TRE SCOMPARTI INDIPENDENTI

TRAILER TO TRANSPORT DOGS DIVIDED INTO 3 INDEPENDENT COMPARTMENTS

REMORQUE TRANSPORT CHIENS À TROIS COMPARTIMENTS INDÉPENDANTS

(*) L'ALTEZZA UTILE INTERNA È COMPRENSIVA DELLA COPERTURA IN ABS DI h 350 mm
(*) THE INTERNAL HEIGHT INCLUDES THE ABS COVER OF h 350 mm
(*) LA HAUTEUR INTÉRIEURE EST INCLUSIF DE LA COUVERTURE ABS h 350 mm

NOTA: OGNI SCOMPARTO È INDIPENDENTE ED HA UNA DOPPIA CHIUSURA, CANCELLO INTERNO IN ACCIAIO E SPORTELLO ESTERNO CON PRESA D'ARIA
NOTE: EACH COMPARTMENT IS INDEPENDENT AND HAS A DOUBLE LOCK, INNER STEEL GATE AND OUTER DOOR WITH VENT
NOTE: CHAQUE COMPARTIMENT EST INDÉPENDANTE ET DISPOSE D'UNE DOUBLE SERRURE, LA PORTE INTÉRIEURE EN ACIER ET PORTE EXTÉRIEURE AVEC PRISE D'AIR

NOTA (2): AL DI SOTTO DELLA COPERTURA IN ABS DA 350 mm VI È UNA VASCA PORTA OGGETTI IN ACCIAIO DI PROFONDITÀ 50 mm
NOTE (2): BELOW THE 350 mm ABS COVER THERE IS A STEEL TOOLBOX 50 mm DEEP
NOTE (2): AU DESSOUS LA COUVERTURE ABS DE 350 mm IL Y A UNE BOÎTE À OUTILS EN ACIER DE 50 mm DE PROFONDEUR

MODELLO MODEL MODÈLE	LUNGHEZZA TOTALE (MM) TOTAL LENGTH LONGUEUR TOTAL	LARGHEZZA (MM) WIDTH LARGEUR	DIMENSIONI UTILI VANO DI CARICO (MM) LOADING PLATFORM WORKING DIMENSIONS DIMENSIONS UTILES VAINES DE CHARGE	PESO TOTALE (KG) TOTAL WEIGHT POIDS TOTAL	TARA (KG) TARE TARE	PORTATA UTILE (KG) PAYLOAD PORTÉE UTILE	FRENATURA BRAKING FREINAGE	RUOTE TIRES PNEUS
L1 DE 15 04/U	2.501	1.510	1.490 x 1.150 x 1040*	400	180	220	NO	155/70 R13"C
L1 DE 15 04				450	192	258	SI	155/70 R13"C

RIMORCHIO TRASPORTO ANIMALI VIVI CON DOPPIA RAMPA DI SALITA

LIVE ANIMAL TRANSPORT TRAILER WITH DOUBLE LOADING RAMP

REMORQUE TRANSPORT ANIMAUX VIVANTS AVEC DOUBLE RAMPE DE CHARGEMENT

NOTA: LE PARATIE DEL RIMORCHIO SONO DI LEGNO MARINO AD INCOLLAGGIO FENOLICO MENTRE LA COPERTURA È IN PVC CON LA DOPPIA APERTURA
NOTE: THE BULKHEADS OF THE TRAILER ARE MADE OF PHENOLIC ADHESIVE MARINE WOODEN WHEREAS THE COVER IS MADE OF PVC WITH DOUBLE OPENING
NOTE: LES CLOISONS DE LA REMORQUE SONT EN BOIS MARINE ADHÉSIF PHÉNOLIQUE ALORS QUE LA COUVERTURE EST EN PVC AVEC DOUBLE OUVERTURE

NOTA (2): IL RIMORCHIO È EQUIPAGGIATO DI GANCI INTERNI PER LEGARE GLI ANIMALI. I PIEDI STABILIZZATORI POSTERIORI A CADUTA SONO SEMPRE PRESENTI
NOTE (2): THE TRAILER IS EQUIPPED WITH INTERNAL HOOKS TO TIE THE ANIMALS. THE REAR STABILIZER DROP LEGS ARE STANDARD EQUIPMENT
NOTE (2): LA REMORQUE EST ÉQUIPÉE AVEC DES CROCHETS À L'INTÉRIEUR POUR ATTACHER LES ANIMAUX. LES STABILISATEURS ARRIÈRES À TOMBER SONT TOUJOURS PRÉSENTS

MODELLO MODEL MODÈLE	LUNGHEZZA TOTALE (MM) TOTAL LENGTH LONGUEUR TOTAL	LARGHEZZA (MM) WIDTH LARGEUR	DIMENSIONI UTILI VANO DI CARICO (MM) LOADING PLATFORM WORKING DIMENSIONS DIMENSIONS UTILES VAINES DE CHARGE	PESO TOTALE (KG) TOTAL WEIGHT POIDS TOTAL	TARA (KG) TARE TARE	PORTATA UTILE (KG) PAYLOAD PORTÉE UTILE	FRENATURA BRAKING FREINAGE	RUOTE TIRES PNEUS
L1 SE 33 07	4.470	2.020	3.300 x 1.540 x 1.900	750	480	270	SI	185 R14" C
L2 SE 33 10	4.470	2.020	3.300 x 1.540 x 1.900	1.000	550	450	SI	185 R14" C
L2 SE 33 13				1.300	550	750	SI	185 R14" C
L2 SE 33 15				1.500	550	950	SI	185 R14" C

RIMORCHIO PER ESAME DI GUIDA (ESTENSIONE "E")

DRIVING TEST TRAILER (EXTENSION "E")

REMORQUE POUR PERMIS DE CONDUIRE (EXTENSION "E")

NOTA: RISPONDENTE DIRETTIVA EUROPEA 2000/56/CE
CON DECRETO MINISTERIALE DEL 30 SETTEMBRE 2003 N. 40T
NOTE: COMPLY WITH EUROPEAN DIRECTIVE 2000/56/CE
WITH MINISTERIAL DECREE OF 30 SEPTEMBER 2003 N. 40T
NOTE: CONFORME À LA DIRECTIVE EUROPÉENNE 2000/56/CE
DÉCRET MINISTÉRIEL DU 30 SEPTEMBRE 2003 NO. 40T

MODELLO MODEL MODÈLE	LUNGHEZZA TOTALE (MM) TOTAL LENGTH LONGUEUR TOTAL	LARGHEZZA (MM) WIDTH LARGEUR	DIMENSIONI UTILI VANO DI CARICO (MM) LOADING PLATFORM WORKING DIMENSIONS DIMENSIONS UTILES VAINES DE CHARGE	PESO TOTALE (KG) TOTAL WEIGHT POIDS TOTAL	TARA (KG) TARE TARE	PORTATA UTILE (KG) PAYLOAD PORTÉE UTILE	FRENATURA BRAKING FREINAGE	RUOTE TIRES PNEUS
L2 CS 31 13/E LM	4.900	2.500	3.040 x 2.440 x 2.400	1.300	810	490	SI	195/50 B10"
L2 CS 31 13/E V LM				1.300	810	490	SI	195/50 B10"
L2 CS 42 13 /E LM	6.000	2.500	4.140 x 2.440 x 2.400	1.300	810	490	SI	195/50 B10"
L2 CS 42 13 /E V LM				1.300	810	490	SI	195/50 B10"
L2 CT 31 16 /E LM	4.900	2.500	3.040 x 2.440 x 2.400	1.600	820	780	SI	195/50 B10"
L2 CT 31 16 /E V LM				1.600	870	730	SI	195/50 B10"

RIMORCHIO PER SEGNALAZIONE CANTIERI STRADALI

TRAILER FOR ROAD YARD SIGNALLING

REMORQUE SIGNALISATION CHANTIERS ROUTIERS

(*) VERSIONE CON REPULSORE AD ALTEZZA VARIABILE CON FRENO DI STAZIONAMENTO (SENZA FRENO AD INERZIA)
(*) VERSION WITH REPULSOR ADJUSTABLE IN HEIGHT WITH PARKING BRAKE (WITHOUT INERTIA BRAKE)
(*) VERSION AVEC RÉPULSEUR HAUTEUR VARIABLE AVEC FREIN DE STATIONNEMENT (SANS FREIN À INERTIE)

NOTA: ALL'INTERNO DEL CASSONE È ALLOGGIATA UNA CASSETTA PORTA ATTREZZI IN METALLO (407 x 1500 x 350 mm)
NOTE: INSIDE THE BODY A METAL TOOL BOX IS PROVIDED (407 x 1500 x 350 mm)
NOTE: L'INTÉRIEUR DU CAISSON EST ÉQUIPÉ D'UNE BOÎTE À OUTILS EN MÉTAL (407 x 1500 x 350 mm)

NOTA (2): I RIMORCHI VERRANNO FORNITI SENZA LA STRUTTURA SEGNALETICA
NOTE (2): THE TRAILERS WILL BE SUPPLIED WITHOUT THE SIGNPOSTING STRUCTURE
NOTE (2): LES REMORQUES SERONT FOURNIS SANS LA STRUCTURE DE SIGNALISATION

MODELLO MODEL MODÈLE	LUNGHEZZA TOTALE (MM) TOTAL LENGTH LONGUEUR TOTAL	LARGHEZZA (MM) WIDTH LARGEUR	DIMENSIONI UTILI VANO DI CARICO (MM) LOADING PLATFORM WORKING DIMENSIONS DIMENSIONS UTILES VAINES DE CHARGE	PESO TOTALE (KG) TOTAL WEIGHT POIDS TOTAL	TARA (KG) TARE TARE	PORTATA UTILE (KG) PAYLOAD PORTÉE UTILE	FRENATURA BRAKING FREINAGE	RUOTE TIRES PNEUS
L1 VE 15 07 /VS	3.530	2.200	1.500 x 1.500 x 350	750			SI *	155/70 R13"C
L1 VE 15 07 /VS All.				750			SI *	155/70 R13"C
L1 VE 15 07 / V	3.640	2.200	1.500 x 1.500 x 350	750			SI	155/70 R13"C
L1 VE 15 07 /V All.				750			SI	155/70 R13"C

RIMORCHIO BI-ASSE TRASPORTO MACCHINE OPERATRICI E TRASPORTO COSE

TWIN AXLE HEAVY DUTY AND GENERAL DUTY TRAILER

REMORQUE DOUBLE ESSIEU TRANSPORT MACHINES ET UTILISATION OCCASIONELLE

NOTA: A RICHIESTA VERSIONE CON TIMONE AD ALTEZZA VARIABILE
NOTE: UPON REQUEST: DRAWBAR ADJUSTABLE IN HEIGHT
NOTE: SUR DEMANDE: TIMON AVEC HAUTEUR VARIABLE

NOTA (2): LE RAMPE POSTERIORI SONO INDIPENDENTI E RIPOSIZIONABILI LONGITUDINALMENTE
NOTE (2): THE REAR RAMPS ARE INDEPENDENT AND LONGITUDINALLY REPOSITIONABLE
NOTE (2): LES RAMPES ARRIÈRE SONT INDÉPENDANTS ET REPOSITIONNABLE LONGITUDINALEMENT

MODELLO MODEL MODÈLE	LUNGHEZZA TOTALE (MM) TOTAL LENGTH LONGUEUR TOTAL	LARGHEZZA (MM) WIDTH LARGEUR	DIMENSIONI UTILI VANO DI CARICO (MM) LOADING PLATFORM WORKING DIMENSIONS DIMENSIONS UTILES VAINES DE CHARGE	PESO TOTALE (KG) TOTAL WEIGHT POIDS TOTAL	TARA (KG) TARE TARE	PORTATA UTILE (KG) PAYLOAD PORTÉE UTILE	FRENATURA BRAKING FREINAGE	RUOTE TIRES PNEUS
L2 LF 31 25	4.650	2.250	3.100 x 1.770 x 350	2.500	800	1.700	SI	185R14"C
L2 LF 31 28				2.800	800	2.000	SI	185R14"C
L2 LF 31 30				3.000	800	2.200	SI	185R14"C
L2 LF 31 35				3.490	800	2.690	SI	185R14"C
L2 LF 41 25	5.650	2.250	4.100 x 1.770 x 350	2.500	850	1.650	SI	185R14"C
L2 LF 41 28				2.800	850	1.950	SI	185R14"C
L2 LF 41 30				3.000	850	2.150	SI	185R14"C
L2 LF 41 35				3.490	850	2.640	SI	185R14"C

RIMORCHIO TRASPORTO MOTO / QUAD /COSE CON PIANALE RIBASSATO E RAMPA DI SALITA POSTERIORE

MOTORBIKE / QUAD / GENERAL DUTY LOW-BED PLATFORM TRAILER WITH REAR RAMP

REMORQUE PORTE-MOTO / QUAD/ UTILISATION OCCASIONELLE AVEC PLANCHER BAS ET RAMPE DE CHARGEMENT ARRIÈRE

MODELLO MODEL MODÈLE	LUNGHEZZA TOTALE (MM) TOTAL LENGTH LONGUEUR TOTAL	LARGHEZZA (MM) WIDTH LARGEUR	DIMENSIONI UTILI VANO DI CARICO (MM) LOADING PLATFORM WORKING DIMENSIONS DIMENSIONS UTILES VAINES DE CHARGE	PESO TOTALE (KG) TOTAL WEIGHT POIDS TOTAL	TARA (KG) TARE TARE	PORTATA UTILE (KG) PAYLOAD PORTÉE UTILE	FRENATURA BRAKING FREINAGE	RUOTE TIRES PNEUS
L1 PE 25 07 /U P	3.730	1.880	2.440 x 1.300 x 100	750	290	460	NO	185/70 R13"
L1 PE 25 07 /P				750	290	460	SI	185/70 R13"
L2 PE 25 10 /P				1.000	295	705	SI	185/70 R13"
L1 PE 25 07/U	3.730	1.880	2.440 x 1.300 x 350	750	320	430	NO	185/70 R13"
L1 PE 25 07				750	320	430	SI	185/70 R13"
L2 PE 25 10				1.000	325	675	SI	185/70 R13"

RIMORCHIO TRASPORTO VEICOLI/COSE CON PIANALE RIBASSATO E RAMPA DI SALITA POSTERIORE.

GENERAL DUTY LOW BED TRAILER WITH RAMPS AT REAR

REMORQUE PORTE VÉHICULES ET MARCHANDISES AVEC PLANCHER BAS ET RAMPE ARRIÈRE

MODELLO MODEL MODÈLE	LUNGHEZZA TOTALE (MM) TOTAL LENGTH LONGUEUR TOTAL	LARGHEZZA (MM) WIDTH LARGEUR	DIMENSIONI UTILI VANO DI CARICO (MM) LOADING PLATFORM WORKING DIMENSIONS DIMENSIONS UTILES VAINES DE CHARGE	PESO TOTALE (KG) TOTAL WEIGHT POIDS TOTAL	TARA (KG) TARE TARE	PORTATA UTILE (KG) PAYLOAD PORTEE UTILE	FRENATURA BRAKING FREINAGE	RUOTE TIRES PNEUS
L1 PE 26 07 /P	3.730	2.090	2.440 x 1.500 x 100	750	300	450	SI	185/70 R13"
L2 PE 26 10 /P				1.000	315	685	SI	185/70 R13"

L1 PE 26 07	3.730	2.090	2.440 x 1.500 x 350	750	330	420	SI	185/70 R13"
L2 PE 26 10				1.000	345	655	SI	185/70 R13"

RIMORCHIO TRASPORTO VEICOLI/COSE CON PIANALE RIBASSATO E RAMPA DI SALITA POSTERIORE.

GENERAL DUTY LOW BED TRAILER WITH RAMPS AT REAR

REMORQUE PORTE VÉHICULES ET MARCHANDISES AVEC PLANCHER BAS ET RAMPE ARRIÈRE

MODELLO MODEL MODÈLE	LUNGHEZZA TOTALE (MM) TOTAL LENGTH LONGUEUR TOTAL	LARGHEZZA (MM) WIDTH LARGEUR	DIMENSIONI UTILI VANO DI CARICO (MM) LOADING PLATFORM WORKING DIMENSIONS DIMENSIONS UTILES VAINES DE CHARGE	PESO TOTALE (KG) TOTAL WEIGHT POIDS TOTAL	TARA (KG) TARE TARE	PORTATA UTILE (KG) PAYLOAD PORTÉE UTILE	FRENATURA BRAKING FREINAGE	RUOTE TIRES PNEUS
L2 PE 29 12 /P	4.180	2.230	2.950 x 1.690 x 100	1.200	340	860	SI	185 R14" C
L2 PE 29 13 /P				1.300	340	960	SI	185 R14" C
L2 PE 29 15 /P				1.500	340	1.160	SI	185 R14" C
L2 PE 29 12	4.180	2.230	2.950 x 1.690 x 350	1.200	360	840	SI	185 R14" C
L2 PE 29 13				1.300	360	940	SI	185 R14" C
L2 PE 29 15				1.500	360	1.140	SI	185 R14" C

RIMORCHIO TRASPORTO MOTO MONO-GUIDA

SINGLE CHANNEL MOTORBIKE TRAILER

REMORQUE PORTE-MOTO À 1 VOIE

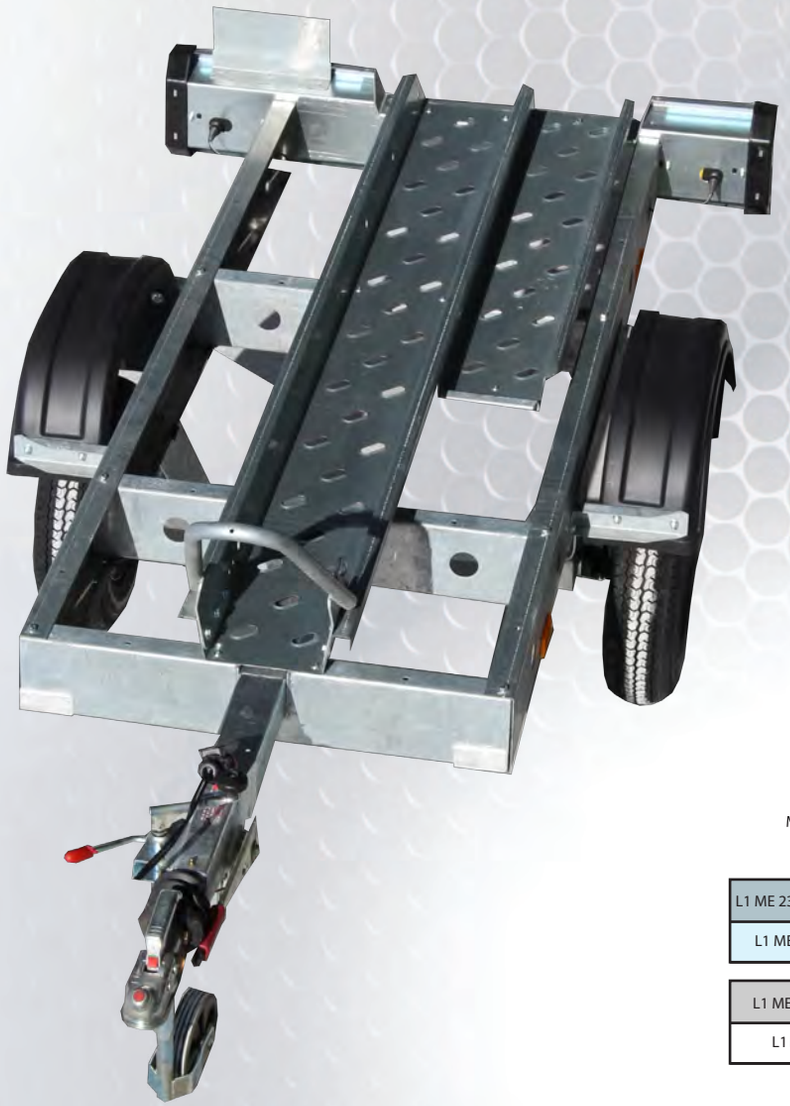

MODELLO MODEL MODÈLE	LUNGHEZZA TOTALE (MM) TOTAL LENGTH LONGUEUR TOTAL	LARGHEZZA (MM) WIDTH LARGEUR	DIMENSIONI UTILI VANO DI CARICO (MM) LOADING PLATFORM WORKING DIMENSIONS DIMENSIONS UTILES VAINES DE CHARGE	PESO TOTALE (KG) TOTAL WEIGHT POIDS TOTAL	TARA (KG) TARE TARE	PORTATA UTILE (KG) PAYLOAD PORTÉE UTILE	FRENATURA BRAKING FREINAGE	RUOTE TIRES PNEUS
L1 ME 23 04 /U Tats	2.900	1.240	2.300 x 810	400	85	315	NO	145-10″
L1 ME 23 04 Tats				400	95	305	SI	145-10″
L1 ME 23 04 /U	2.900	1.240	2.300 x 810	400	85	315	NO	145-10″
L1 ME 23 04				400	95	305	SI	145-10″

RIMORCHIO TRASPORTO MOTO A 3 GUIDE

TRIPLE CHANNEL MOTORBIKE TRAILER

REMORQUE PORTE-MOTO À 3 VOIES

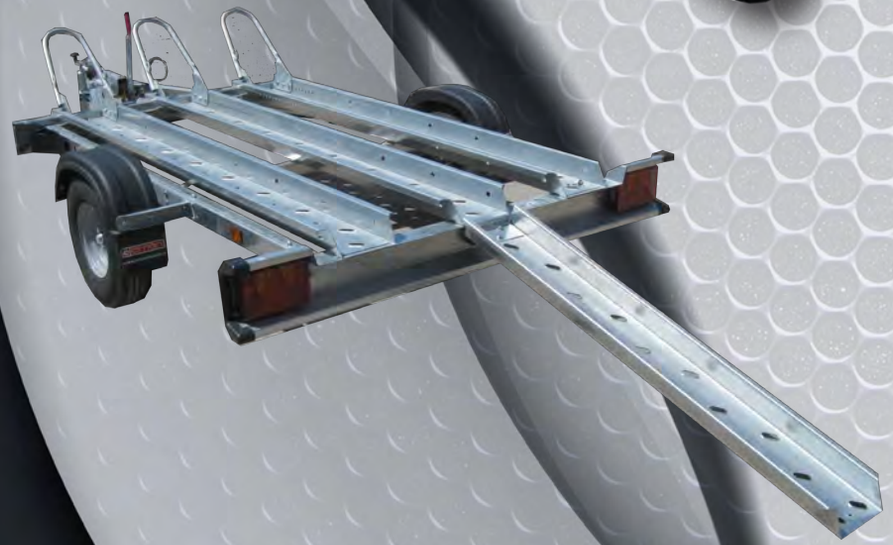

MODELLO MODEL MODÈLE	LUNGHEZZA TOTALE (MM) TOTAL LENGTH LONGUEUR TOTAL	LARGHEZZA (MM) WIDTH LARGEUR	DIMENSIONI UTILI VANO DI CARICO (MM) LOADING PLATFORM WORKING DIMENSIONS DIMENSIONS UTILES VAINES DE CHARGE	PESO TOTALE (KG) TOTAL WEIGHT POIDS TOTAL	TARA (KG) TARE TARE	PORTATA UTILE (KG) PAYLOAD PORTÉE UTILE	FRENATURA BRAKING FREINAGE	RUOTE TIRES PNEUS
L1 ME 25 06 /Tats	3.500	1.810	2.510 x 1.470	450-600	180	270-420	SI	145-10"
L1 ME 25 07 /Tats				450-700	180	270-520	SI	145-10"
L1 ME 25 06	3.500	1.810	2.510 x 1.470	600	180	420	SI	145-10"
L1 ME 25 07				700	180	520	SI	145-10"

RIMORCHIO MONO ASSE TRASPORTO AUTO, CON RIBALTAMENTO MECCANICO/MANUALE

SINGLE AXLE MECHANICAL/MANUAL TILT CAR-TRANSPORTER TRAILER

REMORQUE SIMPLE ÉSSIEU POUR LE TRANSPORT DE VOITURES

MODELLO MODEL MODÈLE	LUNGHEZZA TOTALE (MM) TOTAL LENGTH LONGUEUR TOTAL	LARGHEZZA (MM) WIDTH LARGEUR	DIMENSIONI UTILI VANO DI CARICO (MM) LOADING PLATFORM WORKING DIMENSIONS DIMENSIONS UTILES VAINES DE CHARGE	PESO TOTALE (KG) TOTAL WEIGHT POIDS TOTAL	TARA (KG) TARE TARE	PORTATA UTILE (KG) PAYLOAD PORTEE UTILE	FRENATURA BRAKING FREINAGE	RUOTE TIRES PNEUS
L1 AS 36 07/B	5.200	2.050	3.600 X 2.050	750	460	290	SI	195/50 B10"
L2 AS 36 15/B Tats	5.200	2.050	3.600 X 2.050	950-1.500	480	470-1.020	SI	195/50 B10"
L2 AS 36 18/B Tats				1.500-1.800	500	1.000-1.300	SI	195/50 R13"C
L2 AS 36 10 /B	5.200	2.050	3.600 X 2.050	1.000	460	540	SI	195/50 B10"
L2 AS 36 12 /B				1.200	460	740	SI	195/50 B10"
L2 AS 36 13 /B				1.300	460	840	SI	195/50 B10"
L2 AS 36 15 /B				1.500	480	1.020	SI	195/50 B10"
L2 AS 36 18 /B				1.800	500	1.300	SI	195/50 R13"C

RIMORCHIO BI-ASSE TRASPORTO VEICOLI, CON RIBALTAMENTO IDRAULICO

TWIN AXLE HYDRAULIC TILT VEHICLE TRANSPORTER TRAILER

REMORQUE DOUBLE ESSIEU PORTE-VÉHICULES BENNE HYDRAYLIQUE

NOTA: A RICHIESTA VERSIONE CON TIMONE AD ALTEZZA VARIABILE
NOTE: DRAWBAR ADJUSTABLE IN HEIGHT UPON REQUEST
NOTE: SUR DEMANDE: TIMON AVEC HAUTEUR VARIABLE

MODELLO MODEL MODÈLE	LUNGHEZZA TOTALE (MM) TOTAL LENGTH LONGUEUR TOTAL	LARGHEZZA (MM) WIDTH LARGEUR	DIMENSIONI UTILI VANO DI CARICO (MM) LOADING PLATFORM WORKING DIMENSIONS DIMENSIONS UTILES VAINES DE CHARGE	PESO TOTALE (KG) TOTAL WEIGHT POIDS TOTAL	TARA (KG) TARE TARE	PORTATA UTILE (KG) PAYLOAD PORTÉE UTILE	FRENATURA BRAKING FREINAGE	RUOTE TIRES PNEUS
L2 AT 42 25 /B Tats	6.100	2.050	4.200 x 2.050	1.500-2.500	780	720-1.720	SI	195/50 B10"
L2 AT 42 35 /B Tats				2.500-3.490	780	1.720-2.710	SI	195/50 R13" C

L2 AT 42 16 /B	6.100	2.050	4.200 x 2.050	1.600	750	850	SI	195/50 B10"
L2 AT 42 18 /B				1.800	750	1.050	SI	195/50 B10"
L2 AT 42 20 /B				2.000	750	1.250	SI	195/50 B10"
L2 AT 42 22 /B				2.250	750	1.500	SI	195/50 B10"
L2 AT 42 25 /B				2.500	780	1.720	SI	195/50 B10"
L2 AT 42 28 /B				2.800	780	2.020	SI	195/50 B10"
L2 AT 42 30 /B				3.000	780	2.220	SI	195/50 B10"
L2 AT 42 35 /B				3.490	780	2.710	SI	195/50 R13" C

RIMORCHIO TRASPORTO ATTREZZATURE NAUTICHE, MONO-ASSE

SINGLE AXLE NAUTICAL EQUIPMENT TRAILER

REMORQUE SIMPLE ESSIEU POUR OUTILLAGE NAUTIQUE

WATERPROOF

NOTA : I RIMORCHI SONO RESISTENTI ALL'ACQUA AVENDO L'ASSALE ED I FANALI A LED A PRESA STAGNA
NOTE : THE TRAILERS ARE WATER RESISTANT BECAUSE THE AXLE AND THE LED LIGHTS HAVE WATERPROOF PLUGS
NOTE : LES REMORQUES SONT RÉSISTANTS À L'EAU PARCE-QUE L'AXE ET LES PHARES LED ONT LA PRISE ÉTANCHE

NOTA (2): FANALERIA INTEGRATA NEL TELAIO DEL RIMORCHIO COSÌ DA EVITARE LUNGHE MANOVRE DI SMONTAGGIO DELLA STESSA
NOTE (2): LIGHTING INTEGRATED INTO THE FRAME OF THE TRAILER IN ORDER TO AVOID LONG DISASSEMBLY WORKING OF THE FRAME
NOTE (2): ÉCLAIRAGE INTÉGRÉ DANS LE CHÂSSIS DE LA REMORQUE AFIN D'ÉVITER DES LONGUES MANOEUVRES DE DÉMONTAGE DE LA MÊME

NOTA (3): LA DOTAZIONE RULLI COMPRESO ARGANO E FERMA-PRUA SONO GIÀ DI SERIE
NOTE (3): THE ROLLERS INCLUDING WINCH AND BOW-STOP ARE STANDARD EQUIPMENT
NOTE (3): LES ROULEAUX COMPRIS TREUIL ET BOW-ARRÊT SONT DÈJÀ ÈQUIPEMENT STANDARD

MODELLO MODEL MODÈLE	LUNGHEZZA TOTALE (MM) TOTAL LENGTH LONGUEUR TOTAL	LARGHEZZA (MM) WIDTH LARGEUR	R. DIRITTO CON STAFFA A FARFALLA	R. LATERALE GRANDE	R. LATERALE GRANDE DOPPIO	R. CENTRALE GRANDE	ARGANO	FERMA-PRUA	PESO TOTALE (KG) TOTAL WEIGHT POIDS TOTAL	TARA (KG) TARE TARE	PORTATA UTILE (KG) PAYLOAD PORTÉE UTILE	FRENATURA BRAKING FREINAGE	RUOTE TIRES PNEUS
L1 NE 59 07 Tats	5.950	2.100	10	4		1	1	1	450 - 750	190	260 - 560	SI	155 R 13"
L1 NE 59 07	5.950	2.100	10	4		1	1	1	750	190	560	SI	155 R 13"
L2 NE 59 10									1.000	200	800	SI	155 R 13"

RIMORCHIO TRASPORTO ATTREZZATURE NAUTICHE, MONO-ASSE

SINGLE AXLE NAUTICAL EQUIPMENT TRAILER

REMORQUE SIMPLE ESSIEU POUR OUTILLAGE NAUTIQUE

WATERPROOF

NOTA : I RIMORCHI SONO RESISTENTI ALL'ACQUA AVENDO L'ASSALE ED I FANALI A LED A PRESA STAGNA
NOTE : THE TRAILERS ARE WATER RESISTANT BECAUSE THE AXLE AND THE LED LIGHTS HAVE WATERPROOF PLUGS
NOTE : LES REMORQUES SONT RÉSISTANTS À L'EAU PARCE-QUE L'AXE ET LES PHARES LED ONT LA PRISE ÉTANCHE

NOTA (2): FANALERIA INTEGRATA NEL TELAIO DEL RIMORCHIO COSÌ DA EVITARE LUNGHE MANOVRE DI SMONTAGGIO DELLA STESSA
NOTE (2): LIGHTING INTEGRATED INTO THE FRAME OF THE TRAILER IN ORDER TO AVOID LONG DISASSEMBLY WORKING OF THE FRAME
NOTE (2): ÉCLAIRAGE INTÉGRÉ DANS LE CHÂSSIS DE LA REMORQUE AFIN D'ÉVITER DES LONGUES MANOEUVRES DE DÉMONTAGE DE LA MÊME

NOTA (3): LA DOTAZIONE RULLI COMPRESO ARGANO E FERMA-PRUA SONO GIÀ DI SERIE
NOTE (3): THE ROLLERS INCLUDING WINCH AND BOW-STOP ARE STANDARD EQUIPMENT
NOTE (3): LES ROULEAUX COMPRIS TREUIL ET BOW-ARRÊT SONT DÈJÀ ÈQUIPEMENT STANDARD

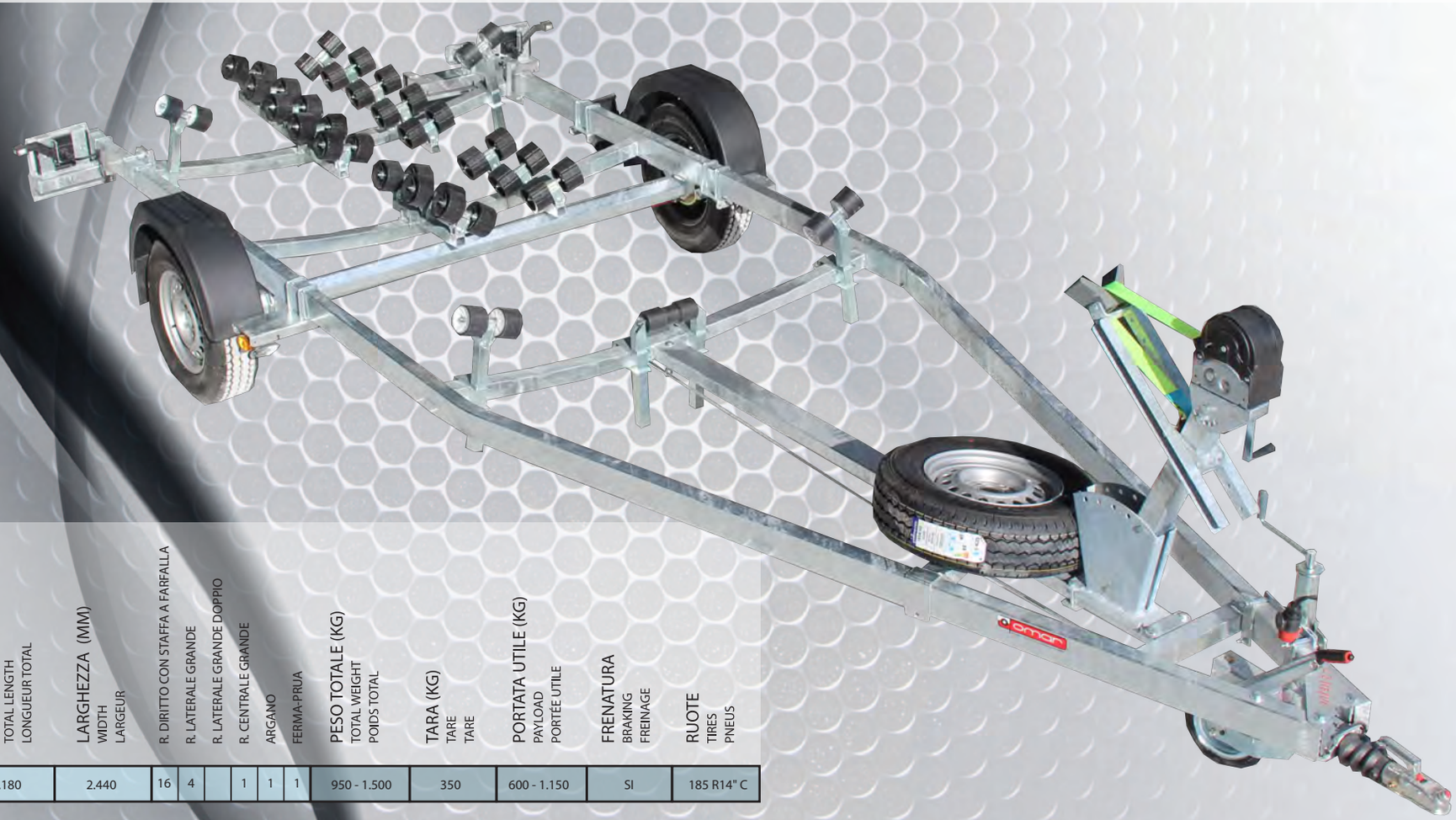

MODELLO MODEL MODÈLE	LUNGHEZZA TOTALE (MM) TOTAL LENGTH LONGUEUR TOTAL	LARGHEZZA (MM) WIDTH LARGEUR	R. DIRITTO CON STAFFA A FARFALLA	R. LATERALE GRANDE	R. LATERALE GRANDE DOPPIO	R. CENTRALE GRANDE	ARGANO	FERMA-PRUA	PESO TOTALE (KG) TOTAL WEIGHT POIDS TOTAL	TARA (KG) TARE TARE	PORTATA UTILE (KG) PAYLOAD PORTÉE UTILE	FRENATURA BRAKING FREINAGE	RUOTE TIRES PNEUS
L2 NE 62 15 Tats	6.180	2.440	16	4		1	1	1	950 - 1.500	350	600 - 1.150	SI	185 R14" C
L2 NE 62 10	6.180	2.440	16	4		1	1	1	1.000	350	650	SI	185 R14" C
L2 NE 62 15									1.500	350	1.150	SI	185 R14" C

RIMORCHIO TRASPORTO ATTREZZATURE NAUTICHE, MONO-ASSE

SINGLE AXLE NAUTICAL EQUIPMENT TRAILER

REMORQUE SIMPLE ESSIEU POUR OUTILLAGE NAUTIQUE

WATERPROOF

NOTA : I RIMORCHI SONO RESISTENTI ALL'ACQUA AVENDO L'ASSALE ED I FANALI A LED A PRESA STAGNA
NOTE : THE TRAILERS ARE WATER RESISTANT BECAUSE THE AXLE AND THE LED LIGHTS HAVE WATERPROOF PLUGS
NOTE : LES REMORQUES SONT RÉSISTANTS À L'EAU PARCE-QUE L'AXE ET LES PHARES LED ONT LA PRISE ÉTANCHE

NOTA (2): FANALERIA INTEGRATA NEL TELAIO DEL RIMORCHIO COSÌ DA EVITARE LUNGHE MANOVRE DI SMONTAGGIO DELLA STESSA
NOTE (2): LIGHTING INTEGRATED INTO THE FRAME OF THE TRAILER IN ORDER TO AVOID LONG DISASSEMBLY WORKING OF THE FRAME
NOTE (2): ÉCLAIRAGE INTÉGRÉ DANS LE CHÂSSIS DE LA REMORQUE AFIN D'ÉVITER DES LONGUES MANOEUVRES DE DÉMONTAGE DE LA MÊME

NOTA (3): LA DOTAZIONE RULLI COMPRESO ARGANO E FERMA-PRUA SONO GIÀ DI SERIE
NOTE (3): THE ROLLERS INCLUDING WINCH AND BOW-STOP ARE STANDARD EQUIPMENT
NOTE (3): LES ROULEAUX COMPRIS TREUIL ET BOW-ARRÊT SONT DÈJÀ ÈQUIPEMENT STANDARD

MODELLO MODEL MODÈLE	LUNGHEZZA TOTALE (MM) TOTAL LENGTH LONGUEUR TOTAL	LARGHEZZA (MM) WIDTH LARGEUR	R. DIRITTO CON STAFFA A FARFALLA	R. LATERALE GRANDE	R. LATERALE GRANDE DOPPIO	R. CENTRALE GRANDE	ARGANO	FERMA-PRUA	PESO TOTALE (KG) TOTAL WEIGHT POIDS TOTAL	TARA (KG) TARE TARE	PORTATA UTILE (KG) PAYLOAD PORTÉE UTILE	FRENATURA BRAKING FREINAGE	RUOTE TIRES PNEUS
L2 NE 74 15 Tats	7.380	2.440	22	4	2	1	1	1	950 - 1.500	320	630 - 1.180	SI	185 R14" C
L2 NE 74 18 Tats									1550 - 1.800	340	1.160 - 1.460	SI	195 R14" C

L2 NE 74 15	7.380	2.440	22	4	2	1	1	1	1.500	320	1.180	SI	185 R14" C
L2 NE 74 18									1.800	340	1.460	SI	195 R14" C

RIMORCHIO TRASPORTO ATTREZZATURE NAUTICHE FISSO, DOPPIO ASSE

TWIN AXLE TRAILER FOR NAUTICAL EQUIPMENT (FIXED TRAILER, NOT BALANCING)

REMORQUE DOUBLE ESSIEU POUR ÉQUIPEMENT NAUTIQUE (REMORQUE FIXE, PAS BASCULANTE)

WATERPROOF

NOTA : I RIMORCHI SONO RESISTENTI ALL'ACQUA AVENDO L'ASSALE ED I FANALI A LED A PRESA STAGNA
NOTE : THE TRAILERS ARE WATER RESISTANT BECAUSE THE AXLE AND THE LED LIGHTS HAVE WATERPROOF PLUGS
NOTE : LES REMORQUES SONT RÉSISTANTS À L'EAU PARCE-QUE L'AXE ET LES PHARES LED ONT LA PRISE ÉTANCHE

NOTA (2): FANALERIA INTEGRATA NEL TELAIO DEL RIMORCHIO COSÌ DA EVITARE LUNGHE MANOVRE DI SMONTAGGIO DELLA STESSA
NOTE (2): LIGHTING INTEGRATED INTO THE FRAME OF THE TRAILER IN ORDER TO AVOID LONG DISASSEMBLY WORKING OF THE FRAME
NOTE (2): ÉCLAIRAGE INTÉGRÉ DANS LE CHÂSSIS DE LA REMORQUE AFIN D'ÉVITER DES LONGUES MANOEUVRES DE DÉMONTAGE DE LA MÊME

NOTA (3): LA DOTAZIONE RULLI COMPRESO ARGANO E FERMA-PRUA SONO GIÀ DI SERIE
NOTE (3): THE ROLLERS INCLUDING WINCH AND BOW-STOP ARE STANDARD EQUIPMENT
NOTE (3): LES ROULEAUX COMPRIS TREUIL ET BOW-ARRÊT SONT DÈJÀ ÈQUIPEMENT STANDARD

MODELLO MODEL MODÈLE	LUNGHEZZA TOTALE (MM) TOTAL LENGTH LONGUEUR TOTAL	LARGHEZZA (MM) WIDTH LARGEUR	R. DIRITTO CON STAFFA A FARFALLA	R. LATERALE GRANDE	R. LATERALE GRANDE DOPPIO	R. CENTRALE GRANDE	ARGANO	FERMA-PRUA	PESO TOTALE (KG) TOTAL WEIGHT POIDS TOTAL	TARA (KG) TARE TARE	PORTATA UTILE (KG) PAYLOAD PORTÉE UTILE	FRENATURA BRAKING FREINAGE	RUOTE TIRES PNEUS
L2 NF 74 30 Tats	7.380	2.440	22	4	2	1	1	1	1.600 - 3.000	480	1.120 - 2.520	SI	185 R14" C
L2 NF 74 16	7.380	2.440	22	4	2	1	1	1	1.600	460	1.140	SI	185 R14" C
L2 NF 74 25									2.500	480	2.020	SI	185 R14" C
L2 NF 74 30									3.000	480	2.520	SI	185 R14" C

RIMORCHIO TRASPORTO ATTREZZATURE NAUTICHE FISSO, DOPPIO ASSE

TWIN AXLE TRAILER FOR NAUTICAL EQUIPMENT (FIXED TRAILER, NOT BALANCING)

REMORQUE DOUBLE ESSIEU POUR ÉQUIPEMENT NAUTIQUE (REMORQUE FIXE, PAS BASCULANTE)

WATERPROOF

NOTA : I RIMORCHI SONO RESISTENTI ALL'ACQUA AVENDO L'ASSALE ED I FANALI A LED A PRESA STAGNA
NOTE : THE TRAILERS ARE WATER RESISTANT BECAUSE THE AXLE AND THE LED LIGHTS HAVE WATERPROOF PLUGS
NOTE : LES REMORQUES SONT RÉSISTANTS À L'EAU PARCE-QUE L'AXE ET LES PHARES LED ONT LA PRISE ÉTANCHE

NOTA (2): FANALERIA INTEGRATA NEL TELAIO DEL RIMORCHIO COSÌ DA EVITARE LUNGHE MANOVRE DI SMONTAGGIO DELLA STESSA
NOTE (2): LIGHTING INTEGRATED INTO THE FRAME OF THE TRAILER IN ORDER TO AVOID LONG DISASSEMBLY WORKING OF THE FRAME
NOTE (2): ÉCLAIRAGE INTÉGRÉ DANS LE CHÂSSIS DE LA REMORQUE AFIN D'ÉVITER DES LONGUES MANOEUVRES DE DÉMONTAGE DE LA MÊME

NOTA (3): LA DOTAZIONE RULLI COMPRESO ARGANO E FERMA-PRUA SONO GIÀ DI SERIE
NOTE (3): THE ROLLERS INCLUDING WINCH AND BOW-STOP ARE STANDARD EQUIPMENT
NOTE (3): LES ROULEAUX COMPRIS TREUIL ET BOW-ARRÊT SONT DÈJÀ ÈQUIPEMENT STANDARD

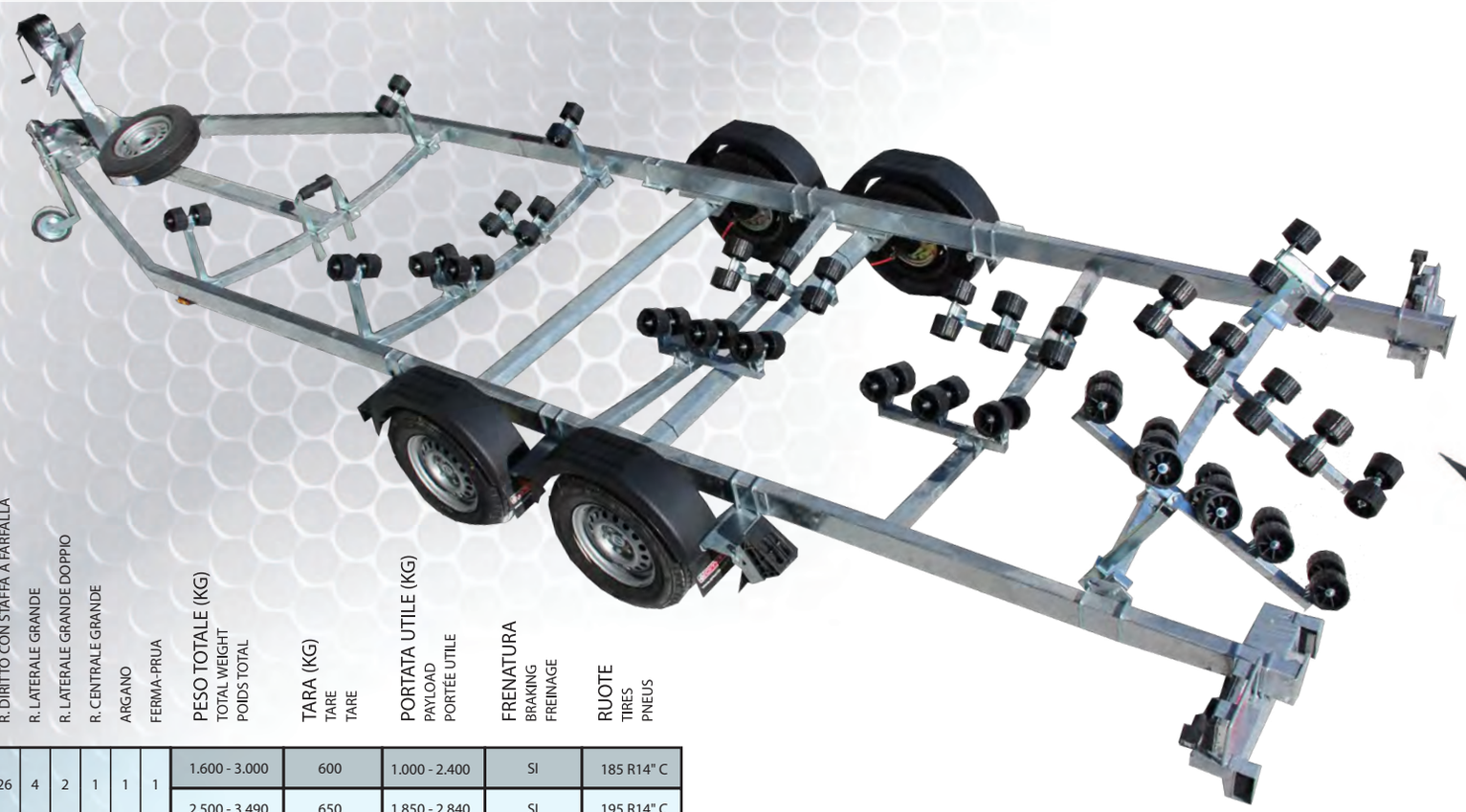

MODELLO MODEL MODÈLE	LUNGHEZZA TOTALE (MM) TOTAL LENGTH LONGUEUR TOTAL	LARGHEZZA (MM) WIDTH LARGEUR	R. DIRITTO CON STAFFA A FARFALLA	R. LATERALE GRANDE	R. LATERALE GRANDE DOPPIO	R. CENTRALE GRANDE	ARGANO	FERMA-PRUA	PESO TOTALE (KG) TOTAL WEIGHT POIDS TOTAL	TARA (KG) TARE TARE	PORTATA UTILE (KG) PAYLOAD PORTÉE UTILE	FRENATURA BRAKING FREINAGE	RUOTE TIRES PNEUS
L2 NF 87 30 Tats	8.710	2.440	26	4	2	1	1	1	1.600 - 3.000	600	1.000 - 2.400	SI	185 R14" C
L2 NF 87 35 Tats									2.500 - 3.490	650	1.850 - 2.840	SI	195 R14" C

L2 NF 87 16	8.710	2.440	26	4	2	1	1	1	1.600	600	1.000	SI	185 R14" C
L2 NF 87 25									2.500	600	1.900	SI	185 R14" C
L2 NF 87 30									3.000	600	2.400	SI	185 R14" C
L2 NF 87 35									3.490	650	2.840	SI	195 R14" C

RIMORCHIO TRASPORTO ATTREZZATURE NAUTICHE, BASCULANTE MONO-ASSE

CLASSIC

SINGLE AXLE BALANCING NAUTICAL EQUIPMENT TRAILER

REMORQUE SIMPLE ESSIEU BASCULANTE POUR OUTILLAGE NAUTIQUE

NOTA: A RICHIESTA, DOTAZIONE COMPLETA RULLI PORTA IMBARCAZIONE. CONSEGUENTE AUMENTO DELLA TARA DEL RIMORCHIO
NOTE: BOAT ROLLERS UPON REQUEST. ADD-ON EQUIPMENTS & ACCESSORIES WILL INCREASE THE TARE WEIGHT OF THE VEHICLE
NOTE: SUR DEMANDE ÉQUIPEMENT COMPLET ROULEAUX PORTE BATEAUX. CE QUI AUGMENTE LA TARE DU VÉHICULE.

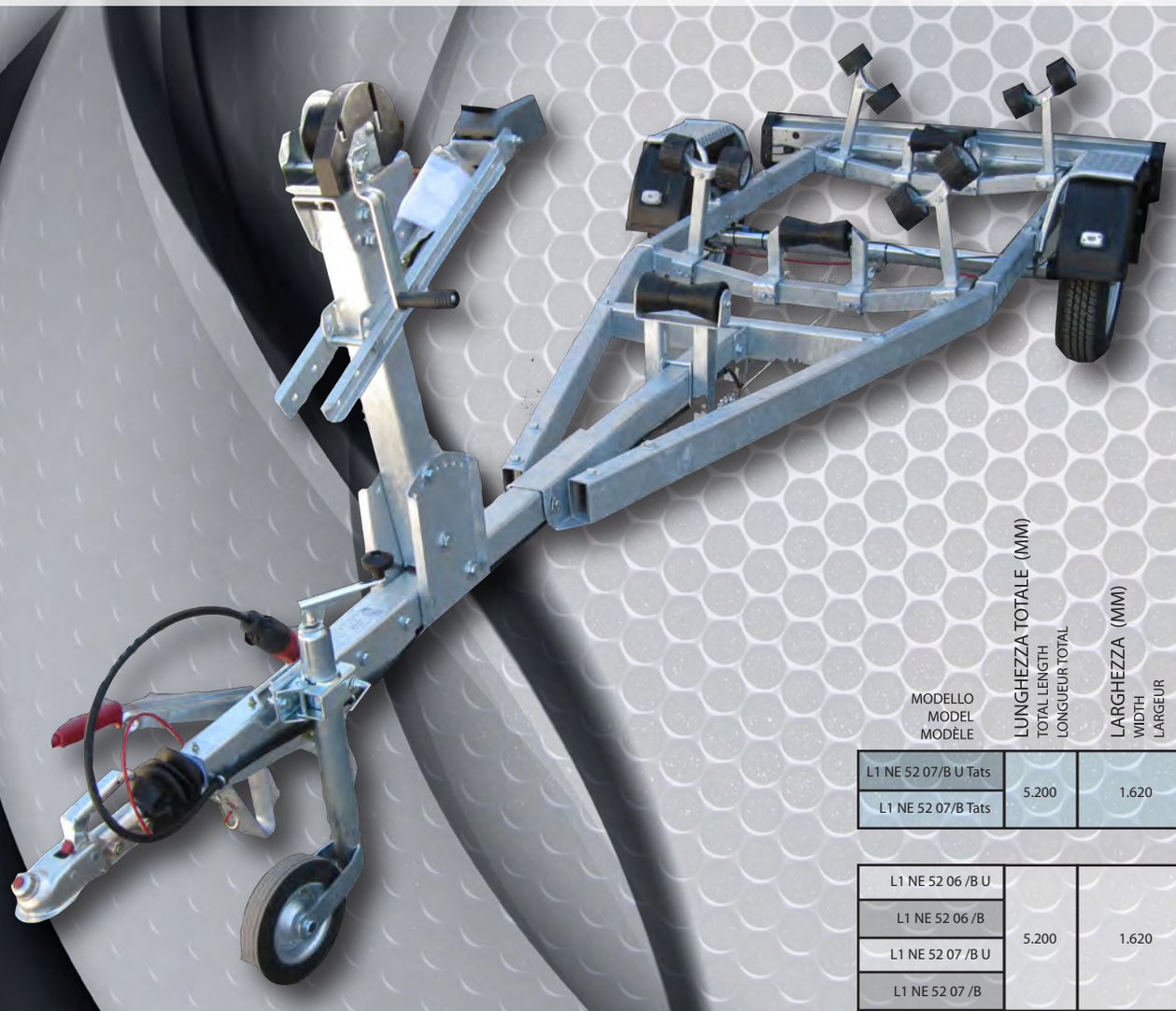

MODELLO MODEL MODÈLE	LUNGHEZZA TOTALE (MM) TOTAL LENGTH LONGUEUR TOTAL	LARGHEZZA (MM) WIDTH LARGEUR	R. LATERALI	R. CENTRALI	R. LATERALI QUAD.	R. CENTRALI BASC.	ARGANO	FERMA-PRUA	PESO TOTALE (KG) TOTAL WEIGHT POIDS TOTAL	TARA (KG) TARE TARE	PORTATA UTILE (KG) PAYLOAD PORTÉE UTILE	FRENATURA BRAKING FREINAGE	RUOTE TIRES PNEUS
L1 NE 52 07/B U Tats	5.200	1.620	4	4			1	1	450 - 750	190	260-560	NO	155/70R13"
L1 NE 52 07/B Tats									450 - 750	200	250-550	SI	155/70R13"
L1 NE 52 06 /B U	5.200	1.620	4	4			1	1	600	190	410	NO	145-10"
L1 NE 52 06 /B									600	200	400	SI	145-10"
L1 NE 52 07 /B U									750	190	560	NO	155-70 R13"
L1 NE 52 07 /B									750	200	550	SI	155-70 R13"

RIMORCHIO TRASPORTO ATTREZZATURE NAUTICHE, BASCULANTE MONO-ASSE

CLASSIC

SINGLE AXLE BALANCING NAUTICAL EQUIPMENT TRAILER

REMORQUE SIMPLE ESSIEU BASCULANTE POUR OUTILLAGE NAUTIQUE

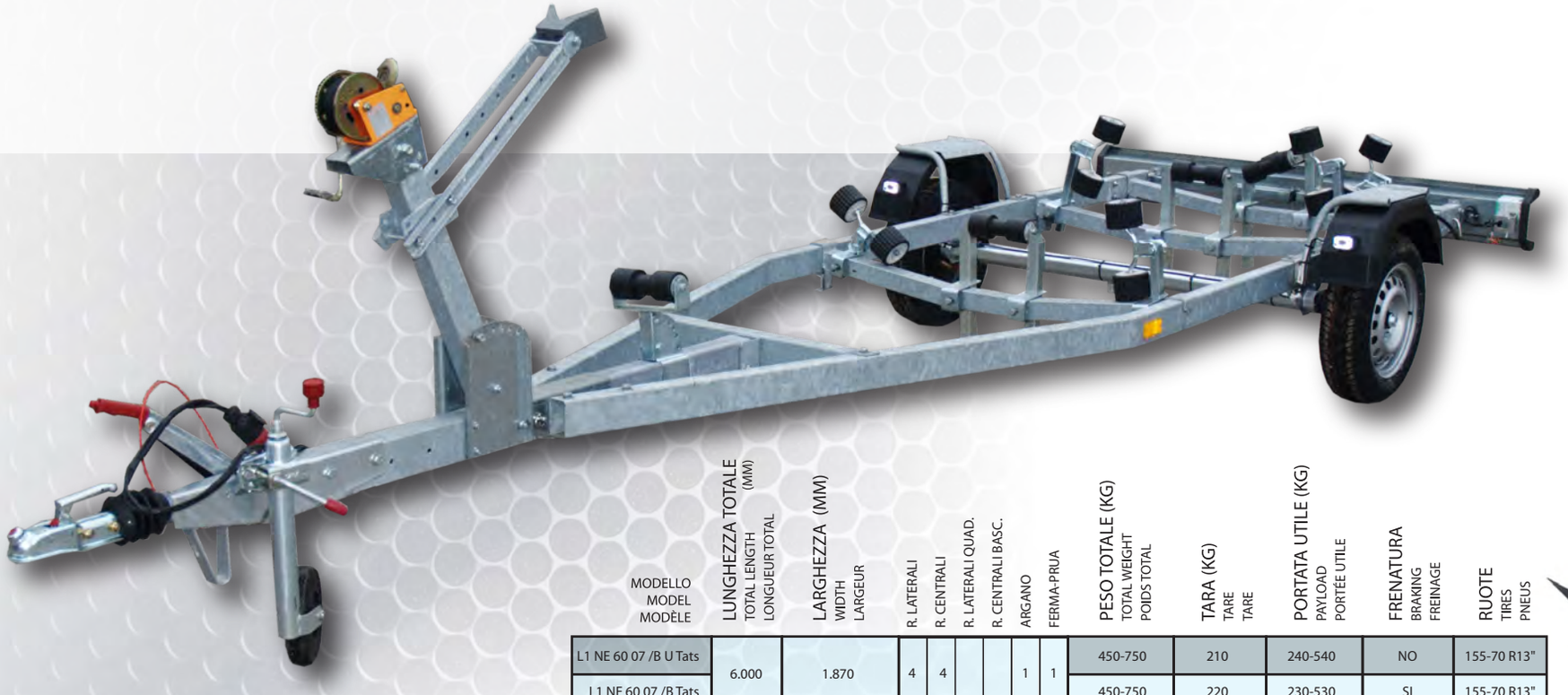

MODELLO MODEL MODÈLE	LUNGHEZZA TOTALE (MM) TOTAL LENGTH LONGUEUR TOTAL	LARGHEZZA (MM) WIDTH LARGEUR	R. LATERALI	R. CENTRALI	R. LATERALI QUAD.	R. CENTRALI BASC.	ARGANO	FERMA-PRUA	PESO TOTALE (KG) TOTAL WEIGHT POIDS TOTAL	TARA (KG) TARE TARE	PORTATA UTILE (KG) PAYLOAD PORTÉE UTILE	FRENATURA BRAKING FREINAGE	RUOTE TIRES PNEUS
L1 NE 60 07 /B U Tats	6.000	1.870	4	4			1	1	450-750	210	240-540	NO	155-70 R13"
L1 NE 60 07 /B Tats									450-750	220	230-530	SI	155-70 R13"
L2 NE 60 15 /B Tats	6.000	1.925	6	4			1	1	950-1.500	260	700-1.250	SI	185 R14"C
L2 NE 60 18 /B tats									1.500-1.800	310	1.190-1.490	SI	195 R14"C

L1 NE 60 06 /B U	6.000	1.870	4	4			1	1	600	210	390	NO	155-70 R13"
L1 NE 60 06 /B									600	220	380	SI	155-70 R13"
L1 NE 60 07 /B U									750	210	540	NO	155-70 R13"
L1 NE 60 07 /B									750	220	530	SI	155-70 R13"
L2 NE 60 10 /B	6.000	1.925	6	4			1	1	1.000	260	740	SI	185 R14"C
L2 NE 60 12 /B									1.200	270	930	SI	185 R14"C
L2 NE 60 13 /B									1.300	280	1.020	SI	185 R14"C
L2 NE 60 15 /B									1.500	290	1.210	SI	185 R14"C
L2 NE 60 18 /B									1.800	310	1.490	SI	195 R14"C

NOTA: A RICHIESTA, DOTAZIONE COMPLETA RULLI PORTA IMBARCAZIONE.
CONSEGUENTE AUMENTO DELLA TARA DEL RIMORCHIO

NOTE: BOAT ROLLERS UPON REQUEST.
ADD-ON EQUIPMENTS & ACCESSORIES WILL INCREASE THE TARE WEIGHT OF THE VEHICLE

NOTE: SUR DEMANDE ÉQUIPEMENT COMPLET ROULEAUX PORTE BATEAUX.
CE QUI AUGMENTE LA TARE DU VÉHICULE.

RIMORCHIO TRASPORTO ATTREZZATURE NAUTICHE, BASCULANTE MONO-ASSE

SINGLE AXLE BALANCING NAUTICAL EQUIPMENT TRAILER

REMORQUE SIMPLE ESSIEU BASCULANTE POUR OUTILLAGE NAUTIQUE

CLASSIC

NOTA: A RICHIESTA, DOTAZIONE COMPLETA RULLI PORTA IMBARCAZIONE. CONSEGUENTE AUMENTO DELLA TARA DEL RIMORCHIO
NOTE: BOAT ROLLERS UPON REQUEST. ADD-ON EQUIPMENTS & ACCESSORIES WILL INCREASE THE TARE WEIGHT OF THE VEHICLE
NOTE: SUR DEMANDE ÉQUIPEMENT COMPLET ROULEAUX PORTE BATEAUX. CE QUI AUGMENTE LA TARE DU VÉHICULE.

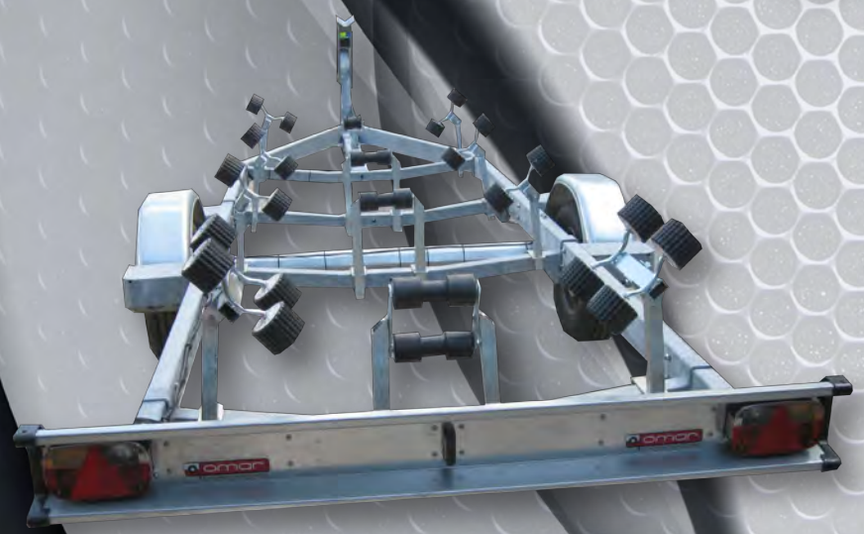

MODELLO MODEL MODÈLE	LUNGHEZZA TOTALE (MM) TOTAL LENGTH LONGUEUR TOTAL	LARGHEZZA (MM) WIDTH LARGEUR	R. LATERALI	R. CENTRALI	R. LATERALI QUAD.	R. CENTRALI BASC.	ARGANO	FERMA-PRUA	PESO TOTALE (KG) TOTAL WEIGHT POIDS TOTAL	TARA (KG) TARE TARE	PORTATA UTILE (KG) PAYLOAD PORTÉE UTILE	FRENATURA BRAKING FREINAGE	RUOTE TIRES PNEUS
L1 NE 72 07/B U	7.200	2.060	6	3	2	1	1	1	750	250	500	NO	155/70 R13"
L1 NE 72 07/B									750	250	500	SI	155/70 R13"
L2 NE 72 13/B Tats	7.200	2.060	6	3	2	1	1	1	950-1.500	320	630-1.180	SI	185 R14" C
L2 NE 72 18/B Tats									1.500-1.800	340	1.160-1.460	SI	195 R14" C
L2 NE 72 10 /B	7.200	2.060	6	3	2	1	1	1	1.000	300	700	SI	185 R14"C
L2 NE 72 12 /B									1.200	320	880	SI	185 R14"C
L2 NE 72 13 /B									1.300	320	980	SI	185 R14"C
L2 NE 72 15 /B									1.500	320	1.180	SI	185 R14"C
L2 NE 72 18 /B									1.800	340	1.460	SI	195 R14"C

RIMORCHIO TRASPORTO ATTREZZATURE NAUTICHE FISSO, DOPPIO ASSE

TWIN AXLE TRAILER FOR NAUTICAL EQUIPMENT (FIXED TRAILER, NOT BALANCING)

REMORQUE DOUBLE ESSIEU POUR ÉQUIPEMENT NAUTIQUE (REMORQUE FIXE, PAS BASCULANTE)

NOTA: A RICHIESTA, DOTAZIONE COMPLETA RULLI PORTA IMBARCAZIONE. CONSEGUENTE AUMENTO DELLA TARA DEL RIMORCHIO
NOTE: BOAT ROLLERS UPON REQUEST. ADD-ON EQUIPMENTS & ACCESSORIES WILL INCREASE THE TARE WEIGHT OF THE VEHICLE
NOTE: SUR DEMANDE ÉQUIPEMENT COMPLET ROULEAUX PORTE BATEAUX. CE QUI AUGMENTE LA TARE DU VÉHICULE.

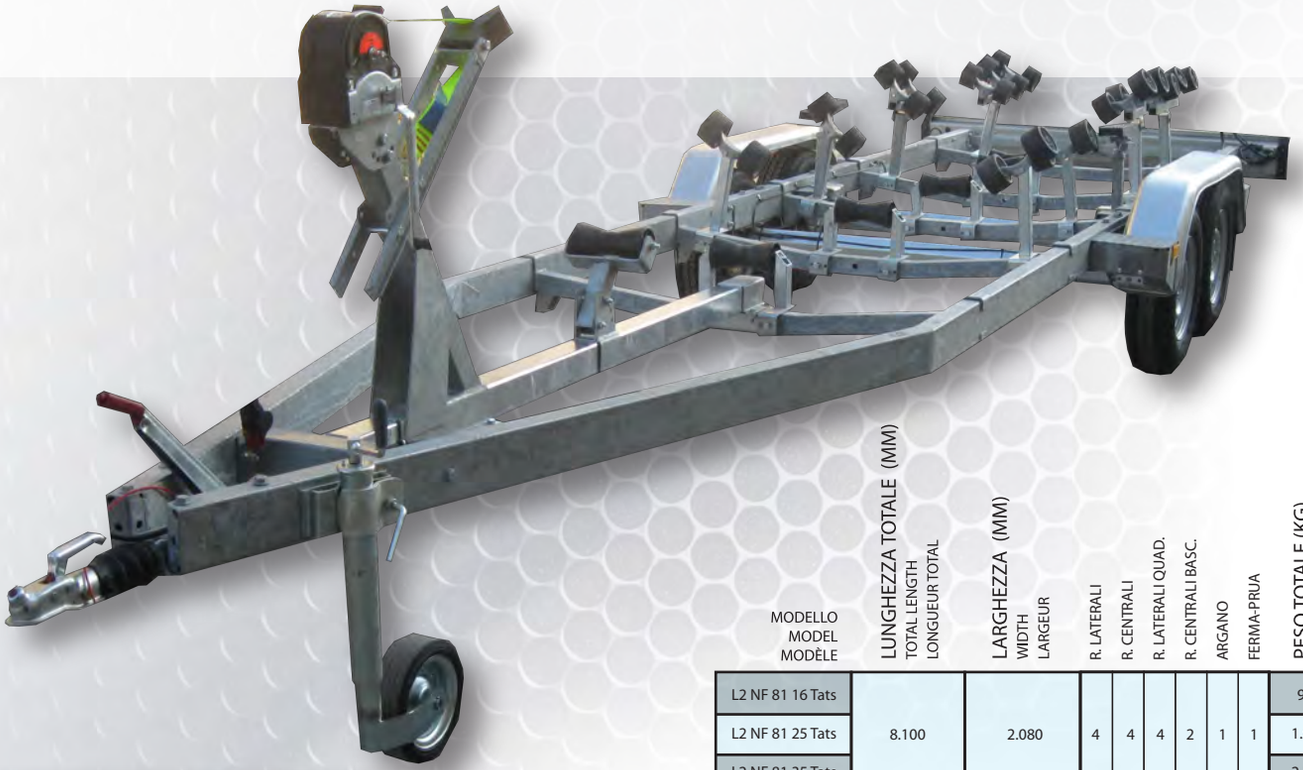

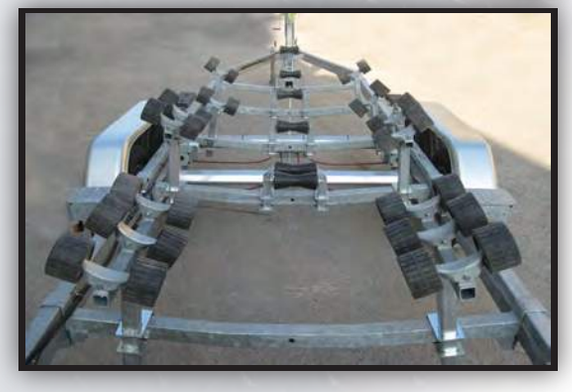

MODELLO MODEL MODÈLE	LUNGHEZZA TOTALE (MM) TOTAL LENGTH LONGUEUR TOTAL	LARGHEZZA (MM) WIDTH LARGEUR	R. LATERALI	R. CENTRALI	R. LATERALI QUAD.	R. CENTRALI BASC.	ARGANO	FERMA-PRUA	PESO TOTALE (KG) TOTAL WEIGHT POIDS TOTAL	TARA (KG) TARE TARE	PORTATA UTILE (KG) PAYLOAD PORTÉE UTILE	FRENATURA BRAKING FREINAGE	RUOTE TIRES PNEUS
L2 NF 81 16 Tats	8.100	2.080	4	4	4	2	1	1	950-1.600	450	500-1.150	SI	155/80 R13"
L2 NF 81 25 Tats									1.600-2.500	530	1.070-1.970	SI	185 R14"C
L2 NF 81 35 Tats									2.500-3.490	570	1.930-2.920	SI	195 R14"C
L2 NF 81 12	8.100	2.080	4	4	4	2	1	1	1.250	450	800	SI	155/80 R13"
L2 NF 81 16									1.600	450	1.150	SI	155/80 R13"
L2 NF 81 18									1.800	500	1.300	SI	185 R14"C
L2 NF 81 20									2.000	500	1.500	SI	185 R14"C
L2 NF 81 22									2.250	530	1.720	SI	185 R14"C
L2 NF 81 25									2.500	530	1.970	SI	185 R14"C
L2 NF 81 28									2.800	530	2.270	SI	195 R14"C
L2 NF 81 30									3.000	570	2.430	SI	195 R14"C
L2 NF 81 35									3.490	570	2.920	SI	195 R14"C

RIMORCHIO TRASPORTO ATTREZZATURE NAUTICHE FISSO, DOPPIO ASSE

TWIN AXLE TRAILER FOR NAUTICAL EQUIPMENT (FIXED TRAILER, NOT BALANCING)

REMORQUE DOUBLE ESSIEU POUR ÉQUIPEMENT NAUTIQUE (REMORQUE FIXE, PAS BASCULANTE)

CLASSIC

NOTA: A RICHIESTA, DOTAZIONE COMPLETA RULLI PORTA IMBARCAZIONE. CONSEGUENTE AUMENTO DELLA TARA DEL RIMORCHIO
NOTE: BOAT ROLLERS UPON REQUEST. ADD-ON EQUIPMENTS & ACCESSORIES WILL INCREASE THE TARE WEIGHT OF THE VEHICLE
NOTE: SUR DEMANDE ÉQUIPEMENT COMPLET ROULEAUX PORTE BATEAUX. CE QUI AUGMENTE LA TARE DU VÉHICULE.

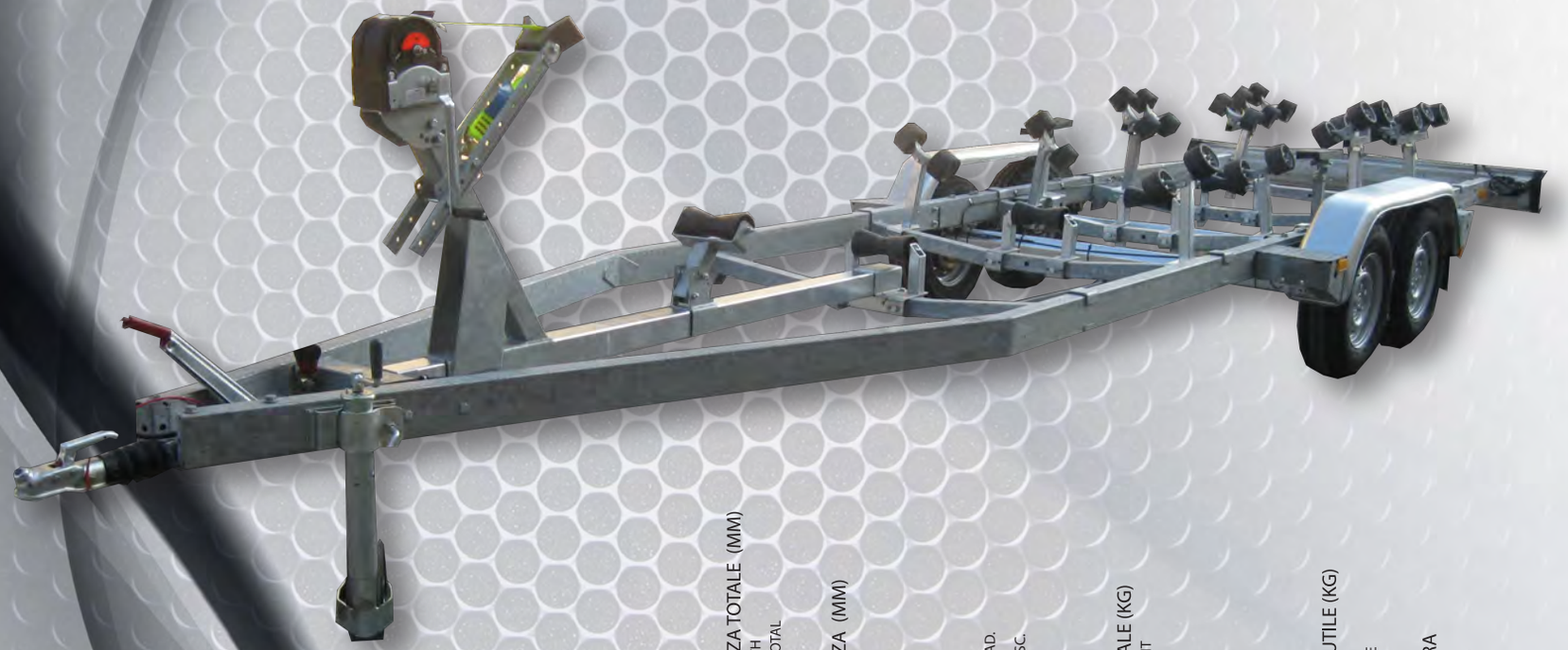

MODELLO MODEL MODÈLE	LUNGHEZZA TOTALE (MM) TOTAL LENGTH LONGUEUR TOTAL	LARGHEZZA (MM) WIDTH LARGEUR	R. LATERALI	R. CENTRALI	R. LATERALI QUAD.	R. CENTRALI BASC.	ARGANO	FERMA-PRUA	PESO TOTALE (KG) TOTAL WEIGHT POIDS TOTAL	TARA (KG) TARE TARE	PORTATA UTILE (KG) PAYLOAD PORTÉE UTILE	FRENATURA BRAKING FREINAGE	RUOTE TIRES PNEUS
L2 NF 96 35 Tats	9.600	2.380	6	2	4	4	1	1	2.500 - 3.490	740	1.760 - 2.750	SI	195 R14" C
L2 NF 96 25	9.600	2.380	6	2	4	4	1	1	2.500	720	1.780	SI	185 R14" C
L2 NF 96 28									2.800	720	2.080	SI	195 R14" C
L2 NF 96 30									3.000	740	2.260	SI	195 R14" C
L2 NF 96 35									3.490	740	2.750	SI	195 R14" C

RIMORCHIO DA CANTIERE PER L'ALAGGIO E LA MOVIMENTAZIONE D'IMBARCAZIONI

SHIP-YARD TRAILER FOR HAULAGE AND HANDLING OF BOATS

REMORQUE CHANTIER NAVAL POUR L'HALAGE ET LA MANUTENTION DES EMBARCATIONS

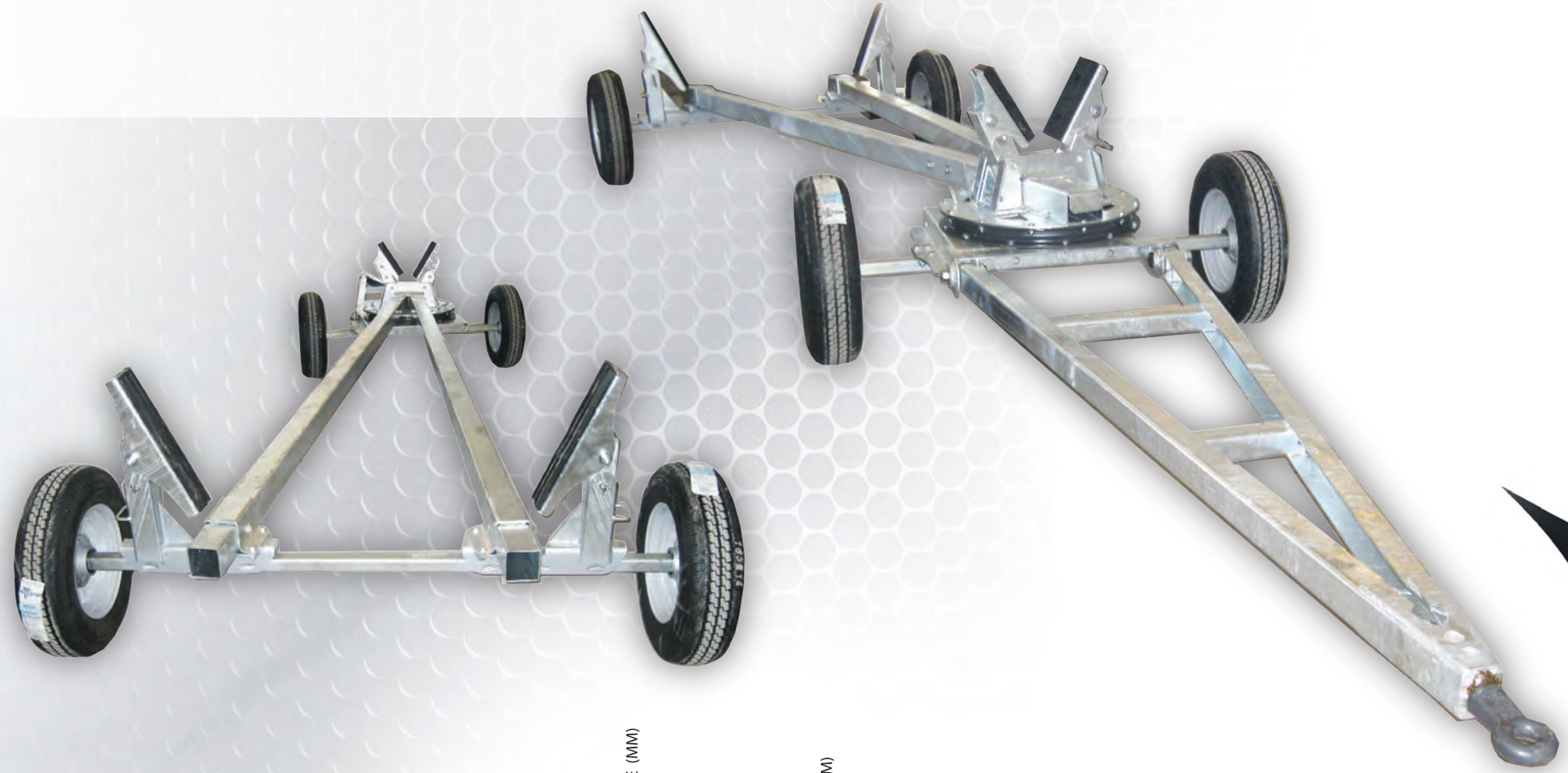

MODELLO MODEL MODÈLE	LUNGHEZZA TOTALE (MM) TOTAL LENGTH LONGUEUR TOTAL	LARGHEZZA (MM) WIDTH LARGEUR	DIMENSIONI UTILI VANO DI CARICO (MM) LOADING PLATFORM WORKING DIMENSIONS DIMENSIONS UTILES VAINES DE CHARGE	PESO TOTALE (KG) TOTAL WEIGHT POIDS TOTAL	TARA (KG) TARE TARE	PORTATA UTILE (KG) PAYLOAD PORTÉE UTILE	FRENATURA BRAKING FREINAGE	RUOTE TIRES PNEUS
L3NR50 40	6.960	2.185		4.000	400	3.600	NO	185 R14"

VEICOLI SPECIALI LEGGERI OMAR
OMAR SPECIAL LIGHT VEHICLES
VÉHICULES SPÉCIAUX LÉGERS OMAR

I DATI TECNICI DI QUESTO CATALOGO POSSONO SUBIRE VARIAZIONI IN FUNZIONE DELL'EVOLUZIONE TECNICA E DELLE NORMATIVE VIGENTI.
THE TECHNICAL DATA OF THIS BROCHURE MAY CHANGE IN COMPLIANCE TO TECHNICAL DEVELOPMENTS AND TO REGULATIONS IN FORCE.
LES DONNÉES TECHNIQUES DE CE CATALOGUE PEUVENT SUBIR DES VARIATIONS EN FONCTION DE L'ÉVOLUTION TECHNIQUE ET DES NORMES EN VIGUEUR.

AUTOTRENI GRANVOLUME
HIGH CAPACITY TRACTOR-TRAILER UNITS
TRAIN ROUTIERS GRANVOLUME

CASSE MOBILI GRANVOLUME INTERMODALI
HIGH CAPACITY INTERMODAL SWAP BODIES
CAISSES MOBILES RAIL-ROUTE GRANVOLUME

CITY TRAILERS OMAR
OMAR CITY TRAILERS
CITY TRAILERS OMAR

SEMIRIMORCHI A DOPPIO PIANO
DOUBLE DOCK SEMITRAILERS
SEMI-REMORQUES À DUEX NIVEAUX

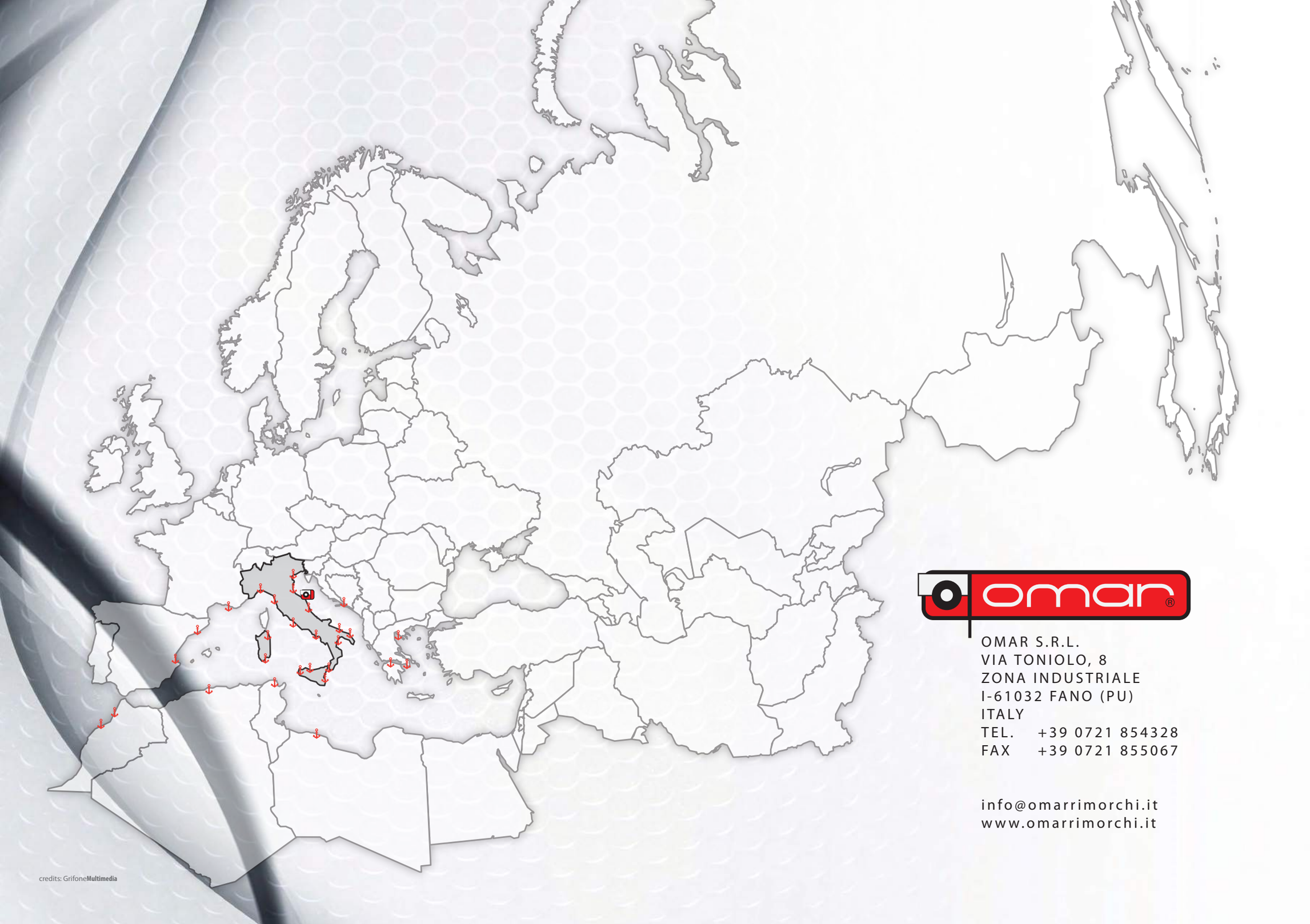

OMAR S.R.L.
VIA TONIOLO, 8
ZONA INDUSTRIALE
I-61032 FANO (PU)
ITALY
TEL. +39 0721 854328
FAX +39 0721 855067

info@omarrimorchi.it
www.omarrimorchi.it

credits: GrifoneMultimedia